urban iki

イキ BY OGK

5 till 10 years

For weights up to 35 kg

<-> 120 to 175 mm

footrests Ø 16 to 25 mm

e-bike fitting

no° 5 included

Scan for instruction video

With adjustable back rest

Junior seat
Carrier mounting

Fietszitje achter dragermontage
キャリヤ取付けタイプ自転車用リヤシート

E-bike compatible

www.urbaniki.com

Urban Iki customer service
OGK Europe B.V.
Rudolf Dieselstraat 15
7442 DR Nijverdal
The Netherlands

www.urbaniki.com
E: info@urbaniki.com

Box contents

a For Urban Iki Junior seats with mounting frame
b For Urban Iki Junior seats without mounting frame

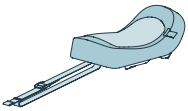

a b Urban Iki Junior seat

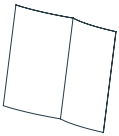

a b User manual

a b No. 5 socket head wrench

a b 2x junior footrests

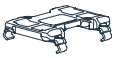

a Mounting frame

You can only fit an Urban Iki Junior seat without a luggage-rack mounting frame if you already have one in your possession. This mounting frame comes with an Urban Iki Rear seat for kids from 9 months to 6 years old.

User manual

The Urban Iki Junior seat is easy to assemble and attach to your bike. The user manual will explain step by step how to do this quickly and easily for you to be straight on your way and enjoy your bike ride together with your child. Please read the manual carefully before using the Urban Iki Junior seat and follow the instructions for safe use closely. This will ensure you have lots of safe cycling fun.

To avoid risk of suffocation, keep all plastic packaging materials out of reach of babies and children. Dispose of the packaging immediately.

What makes the Urban Iki Junior seat unique?

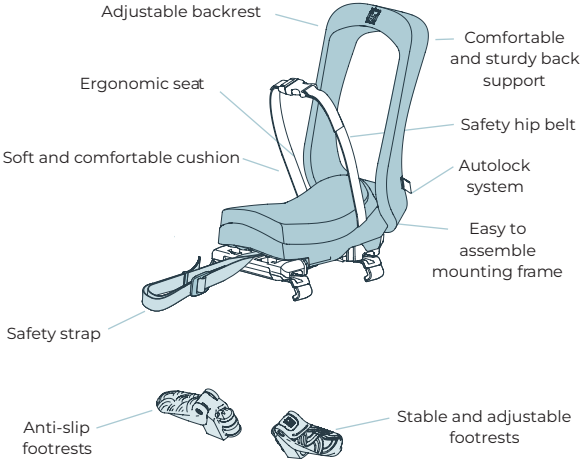

How to assemble your Urban Iki Junior seat

The bicycle seat can be mounted on a luggage carrier with a width between 120-175 mm. Please keep in mind that you can only use the Urban Iki Junior seat on bicycles that are suitable for the heavier loads.

Consult your bicycle manual or ask the manufacturer. If your bike is technically sound, you can mount your Urban Iki bicycle seat as follows.

Please note: if you have already fitted a mounting frame on your luggage carrier for the use of an Urban Iki rear seat, remove it from the luggage carrier before you start fitting the Urban Iki Junior seat.

Scan for instructional video

Step 1: Put the footrests up

Step 2: Remove the screws and the semicircular cover from the footrests

Step 3: Place the footrests around the rear wheel frame

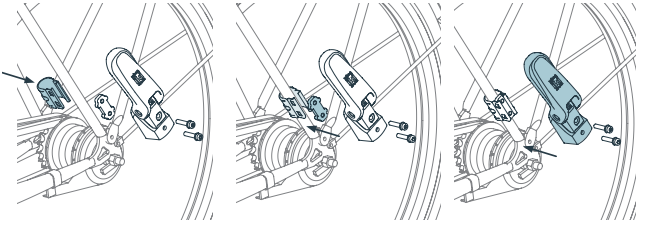

Step 4: Unscrew the mounting frame

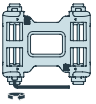

Step 5: Place the mounting frame on the luggage rack

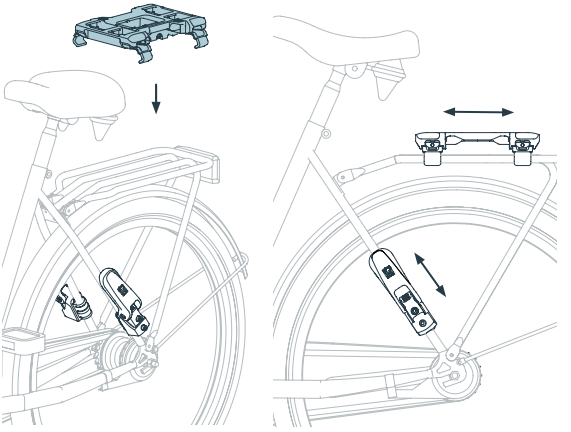

Step 6: Position the footrests and mounting frame

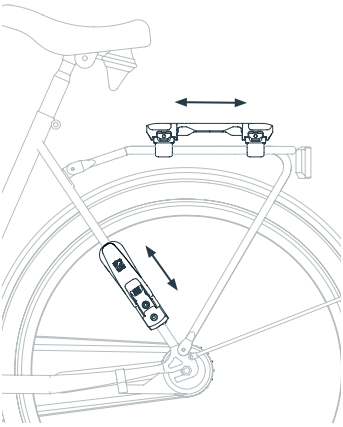

Step 7: Tighten the footrests and mounting frame

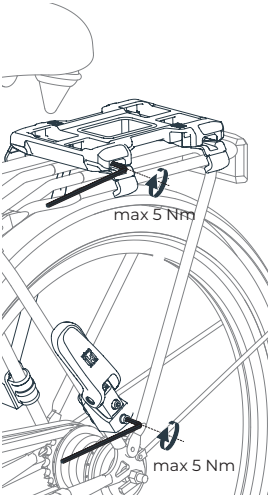

Step 8: Place the safety strap around the seat post. Place the junior half-way on the frame. While pushing down push forward untill it clicks. Always check that the seat is properly attached.

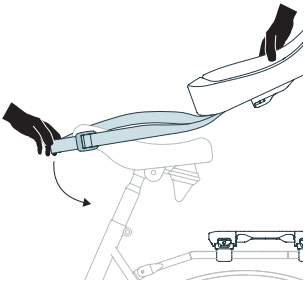

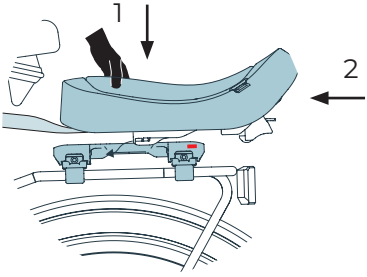

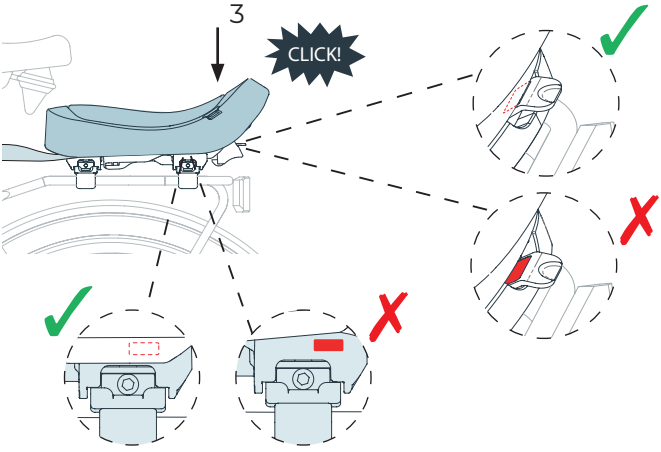

Always check that the seat is properly attached.

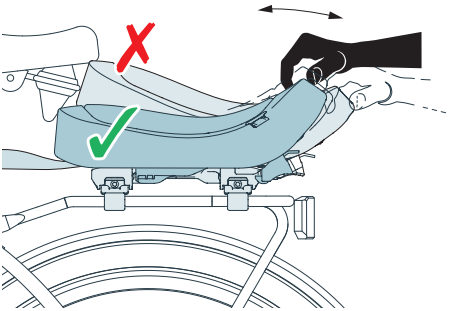

Step 9

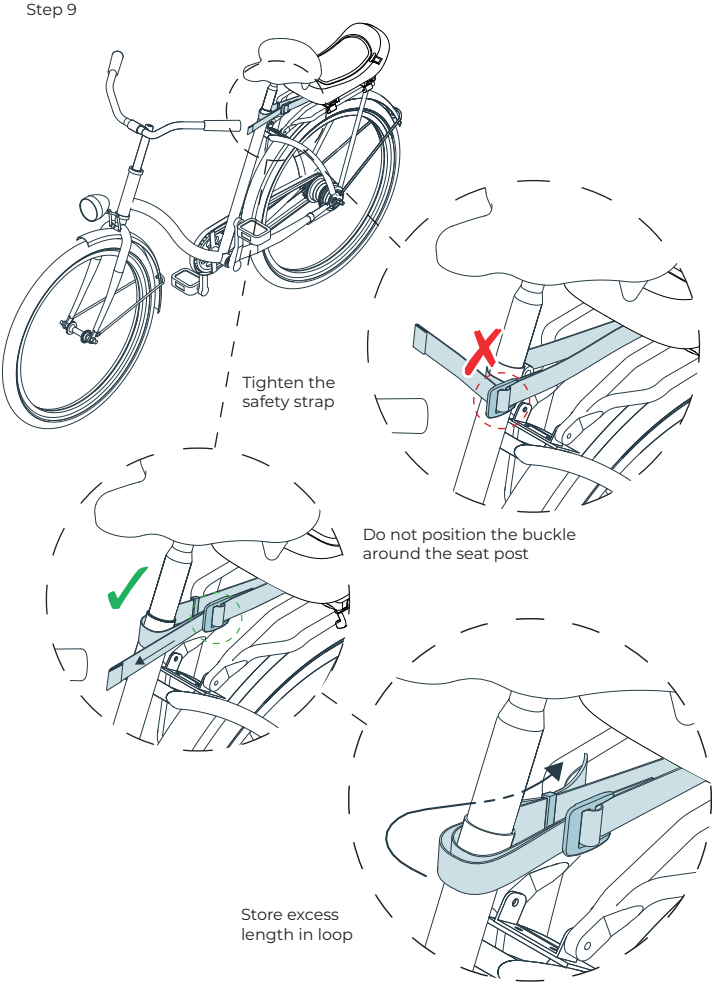

Demounting the Urban Iki Junior seat

1. Loosen safety strap

2. Push clip downward
3. Pull clamp backward

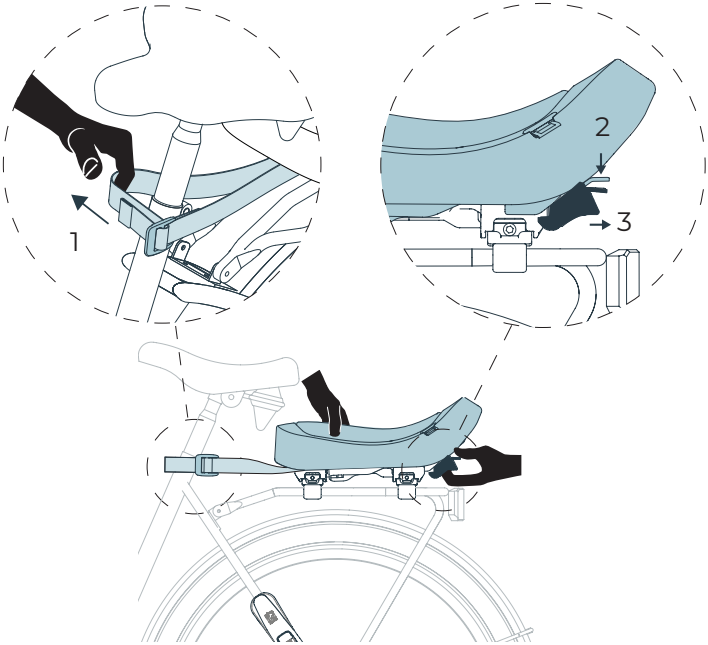

4. Remove safety strap and remove seat

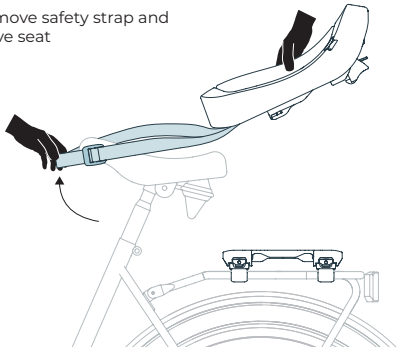

How to use the Urban Iki Junior seat

When using the Urban Iki Junior bicycle seat, check to see if it is attached correctly and do a short trial run without your child. If everything functions properly and you are not hindered when cycling, then you are ready to go cycling together with your child. Adjust the footrests to the correct height and raise the backrest so he/she sits firm and comfortably. Always make sure that no sharp bike parts are within reach of your child and make sure that he/she does not wear clothes that may come into contact with any moving or turning parts of your bike. You can use the safety belt to secure your child. This is located under the cushion of the seat. If you are not using the belt and/or the seat, click it together and let it hang at the front of the Junior seat above the luggage rack, or store the belt under the cushion. This way you prevent the belt from getting caught in the wheel while cycling.

Scan for instructional video

Open and close the backrest

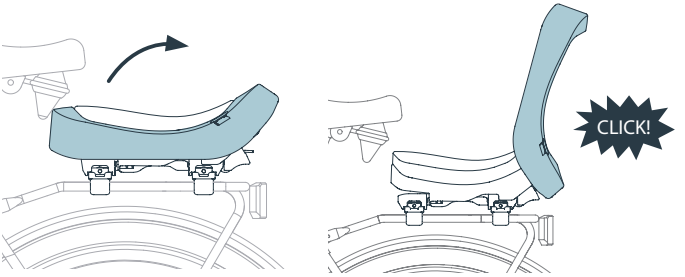

Open and close the safety belt

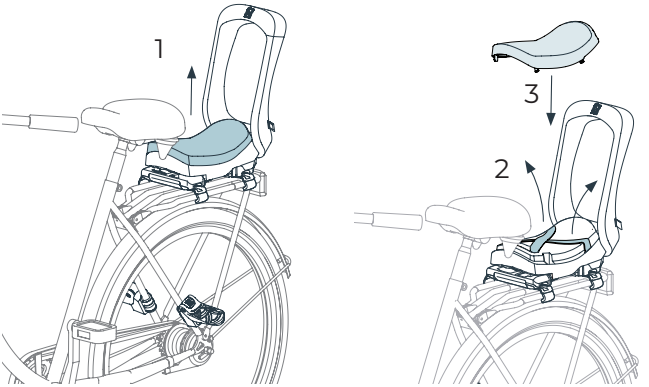

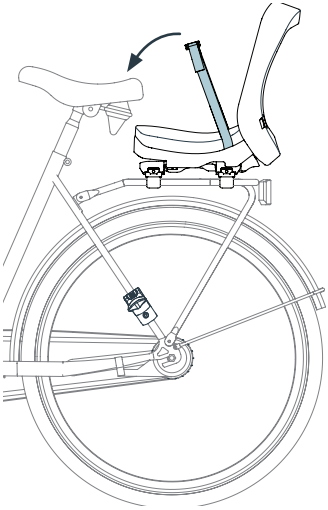

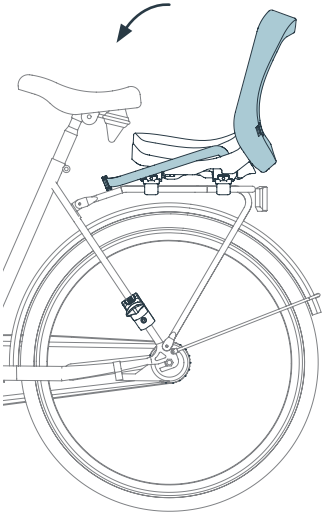

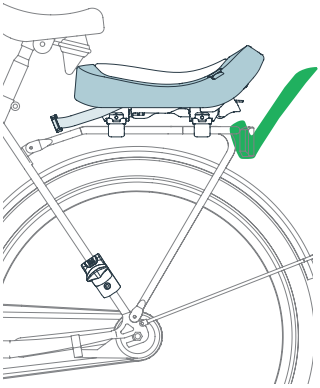

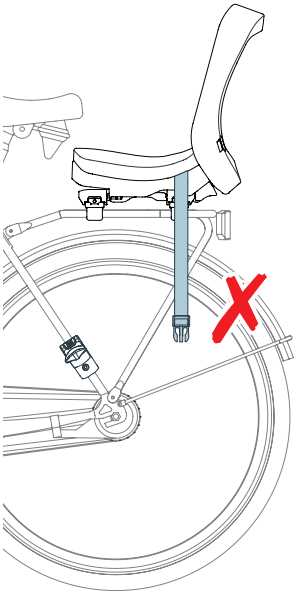

Safe use; a few warnings:

- View and read the English pages (p. 2 to 9) for instructions for mounting and using the bicycle seat.
- Only take your child out on the Junior bicycle seat if he/she can sit upright independently and is able to place his/her feet on the footrests.
- Always make sure your child is wearing suitable clothes for the trip and is protected against the rain. Remember, your child sits motionless and will get cold quickly.
- Never leave your child on the bike seat by himself/herself without you holding the bicycle. Make sure your bike is equipped with a sturdy (double) kickstand.
- If you have a bike saddle with saddle springs, then cover these springs to avoid crushing and injuring your child's hands and fingers.
- Ensure the bike seat has not been exposed to the heat of the sun before placing your child on the seat.
- Never make custom adjustments to the bike seat and always contact the store where you bought the seat or Urban Iki's customer service in case of any defect. Do not use the bike seat if there is a defective part.
- Always remove the bike seat when transporting your bike on a car bicycle rack. Turbulence can damage or dislodge the seat, thus making it unsafe for use.
- Always lock the seat belt on the Junior seat, even when cycling without your child. This prevents the belt from getting caught on something. Click the belt together and let it hang at the front of the bicycle seat, over the luggage rack or store it under the seat cushion.
- Only use the bike seat for transporting a child on your bike. Bags or other luggage are best transported on the bike or attached to a position opposite that of your child, to equally distribute the weight on your bike.
- Do not lift your bicycle by the bicycle seat.
- Urban Iki recommends using a helmet that fits your child properly.
- Your Urban Iki Junior seat is intended for day-to-day transport of your child; it is not suitable for off-road and ATB tracks.
- Cycling with a child in a child bike seat can influence your bicycle's handling. This applies specially to cornering, braking and departing.
- You must be 16 or older to be allowed to transport a child in an Urban Iki bike seat. Corresponding legislation may differ depending on the country.

Maintenance, Warranty and Service

If you maintain your Urban Iki Junior seat well, it will last you a very long time. It is sufficient to clean the bike seat with a cloth, lukewarm water and a mild cleaning agent from time to time.

We issue a two-year warranty on your Urban Iki Junior seat. This warranty period enters into effect on the date of purchase as stated on the receipt. Store this receipt safely to be able to make use of this warranty.

Warranty is excluded in the following situation:

- Improper use of the product other than stated in the user manual.
- Not returning the product with the original receipt within the warranty period.
- Repairs performed on the Urban Iki bike seat by third parties.
- Any defect that is the result of improper, careless use or maintenance, negligence or accident.
- Normal wear and tear of components that is to be expected in the daily use of a product.

The warranty is issued in accordance with European Directive 99/44/EC of 25 May 1999.

In case of a complaint with or a defect to your Urban Iki bike seat, please feel free to contact the store where you bought your Urban Iki bike seat directly or contact our customer service.

To avoid risk of suffocation, keep all plastic packaging materials out of reach of babies and children. Dispose of the packaging immediately

Urban Iki customer service
OGK Europe B.V.
Rudolf Dieselstraat 15
7442 DR Nijverdal
The Netherlands

www.urbaniki.com
E: info@urbaniki.com

Veilig gebruik; enkele waarschuwingen:

- Bekijk en lees de Engelstalige instructies op pagina 2 t/m 9 voor het monteren en het gebruik van het fietsstoeltje.
- Neem uw kind pas mee op het Junior fietszitje als het zelfstandig rechtop kan zitten en de voeten op de voetsteunen kan plaatsen.
- Kleed uw kind altijd voldoende warm en met bescherming tegen regen aan. Uw kind zit stil en koelt daarmee snel af.
- Laat uw kind nooit alleen op het Junior fietszitje zitten zonder dat u de fiets vasthoudt. Zorg dat uw fiets is uitgerust met een goede (tweebenige) standaard.
- Gebruikt u een zadel met zadelveren, scherm deze veren dan af om beknelling en letsel aan handen en vingers van uw kind te voorkomen.
- Controleer of het fietsstoeltje niet te warm is geworden door de zon bij mooi weer voordat u uw kind in het stoeltje plaatst.
- Verander zelf nooit iets aan uw fietsstoeltje en neem contact op met de winkel waar u uw stoeltje kocht of met de klantenservice van Urban Iki bij een eventueel defect. Gebruik het fietsstoeltje niet als er een onderdeel defect is.
- Neemt u uw fiets mee op een fietsdrager op de auto; verwijder dan altijd het fietsstoeltje. Turbulentie kan het stoeltje, of de bevestiging aan de fiets, beschadigen. Gebruik van het fietsstoeltje wordt daarmee onveilig.
- Sluit de gordel van het fietsstoeltje ook als u zonder uw kind fietst; daarmee voorkomt u dat gordels ergens aan blijven haken of ergens in verstrikt raken. Klik de gordel vast en laat deze aan de voorkant van het fietszitje, boven de bagagedrager hangen of berg deze op onder het zitkussen.
- Gebruik het fietsstoeltje uitsluitend voor het vervoeren van een kind op de fiets. Tassen of andere bagage neemt u het beste mee op of aan de fiets in de positie tegenovergesteld aan uw kind. Daarmee verdeelt u het gewicht op de fiets gelijkmatig.
- Til uw fiets niet op aan het fietsstoeltje.
- Urban Iki adviseert het gebruik van een goed passende helm voor uw kind.
- Uw Urban Iki Junior fietszitje is bedoeld voor het in dagelijkse omstandigheden meenemen van uw kind op de fiets. Voor fietsen op off-road en ATB-parcoursen is het fietsstoeltje niet geschikt.
- Het fietsen met een kind in een kinderfietsstoeltje kan het rijgedrag van de fiets beïnvloeden, met name bij het sturen in de bochten, bij het remmen en bij het wegrijden.
- Om een kind te mogen vervoeren op de fiets met een Urban Iki fietsstoeltje moet u 16 jaar of ouder zijn. De wetgeving hiervoor kan per land verschillen..

Onderhoud, garantie en service

Onderhoudt u uw Urban Iki fietsstoeltje goed, dan heeft u er lange tijd veel fietsplezier van. Het af en toe reinigen van het fietsstoeltje met een doek, lauwwarm water en een mild schoonmaakmiddel is al voldoende.

Op uw Urban Iki Junior fietszitje geven wij twee jaar garantie. Deze garantieperiode start op de datum van aankoop zoals vermeld op de aankoop bon. Bewaar deze aankoop bon altijd om aanspraak te kunnen maken op deze garantie.

De garantie is uitgesloten in de volgende gevallen:

- Bij gebruik van het product anders dan voorzien in de gebruikershandleiding.
- Het product niet met de originele aankoop bon wordt aangeboden binnen de geldende garantietermijn.
- Reparaties aan het Urban Iki fietsstoeltje werden uitgevoerd door derden.
- Het defect het gevolg is van verkeerd, onzorgvuldig gebruik of onderhoud, door verwaarlozing of door ongeval.
- Er sprake is van normale slijtage aan onderdelen, die men bij het dagelijkse gebruik van een product mag verwachten.

De verstrekte garantie is in overeenstemming met de Europese Richtlijn 99/44/EG dat. 25 mei 1999.

Neemt u in geval van een klacht of defect aan uw Urban Iki fietsstoeltje in elk geval direct contact op met de winkel waar u uw Urban Iki fietsstoeltje kocht of met onze klantenservice.

Houd plastic verpakkingsmaterialen buiten bereik van baby's en kinderen in verband met verstikkingsgevaar.
Gooi de verpakking meteen weg.

Urban Iki customer service
OGK Europe B.V.
Rudolf Dieselstraat 15
7442 DR Nijverdal
The Netherlands

www.urbaniki.com
E: info@urbaniki.com

安全 のための注意事項

- チャイルドシートの組み立て方や操作方法、又点検方法は英語表記のP2～9をご参照ください
- Junior自転車シートに介助なく座れることができ、自分の足をフットレストに置くことができるお子様のみを乗せてください。
- お子様にはサイクリングに適した衣類を着用させ、雨が当たらないように常に配慮してください。
- お子様を乗せたまま自転車から離れないでください。自転車には十分な強度を持ったスタンド (両立式スタンド) が必要です。
- サドルにスプリングが内蔵している場合は、カバーを付けて、お子様が手や指を挟んだり、けがをしないように注意してください。
- お子様を乗せる前にシートを直射日光にさらさないでください。
- 自転車シートを勝手に改造をしないでください。故障した場合は、必ずシートを購入したお店かUrban Ikiのカスタマーサービスに連絡してください。部品が1個でも故障した場合は使用しないでください。
- 自動車に積載する場合は、必ず自転車シートを取り外してください。強風でシートが損傷したり位置がずれたりすると危険が生じることがあります。
- お子様を乗せないで走行する時でも、必ず自転車シートのシートベルトをロックしてください。これによりベルトが何かとからまるのを防止できます。ベルトは一緒にカチッという音がするまで差し込み、架台の上のJunior seatの前部に掛けておくか、クッションの下に保管します。
- 自転車にお子様を乗せる以外の目的でシートを使わないでください。バッグや他の荷物は、シートではなく、お子様と反対側に載せて重量バランスを保ってください。
- シートを持って自転車を持ち上げないでください。
- Urban Ikiはお子様に正しく合ったヘルメットの着用を推奨しています。
- Urban Iki Junior seatは、通常走行を目的としています。悪路走行やアクロバット走行を行わないで下さい。
- お子様をシートに乗せて走行すると、特にカーブ、ブレーキ、発進などの自転車の操縦に影響を与えます。
- Urban Iki自転車シートにお子様を乗せることができる操縦者は16才以上です。国ごとに適用される法律は異なります。

メンテナンス、保証、修理

Urban Iki Junior seat自転車シートをお手入れするとことで、製品をより長く使用できます。自転車シートは、時々ぬるま湯と中性洗剤で湿らせた布で拭き取るだけで十分です。

Urban Iki Junior seat自転車シートには2年間の保証が付いています。この保証期間は領収書に記載された購入日から発効します。保証を受けられるように、この領収書は大切に保管してください。

以下の場合、保証は受けられません。

- 取扱説明書に記載されている以外の製品の不正使用。
- 保証期間内に製品と領収書原本が共に提供されなかった。
- Urban Iki自転車シートに対して、第三者が修理を行った場合。
- 不適切または不注意な使用方法、保守、不作為または事故の結果生じた故障。
- 製品の通常使用で予測される正常な部品の摩耗や破損。

保証は1999年5月25日付欧州指令99/44/ECに基づいて発行されています。

Urban Iki自転車シートにクレームや故障がある場合は、Urban Iki 自転車シートをお買い上げになったお店や当社カスタマーサービスに連絡してください。

お子様のケガと窒息事故を防止するため、梱包用ビニールや梱包材は速やかに廃棄してください。

Urban Iki customer service
OGK Europe B.V.
Rudolf Dieselstraat 15
7442 DR Nijverdal
The Netherlands

www.urbaniki.com
E: info@urbaniki.com

Sicherer Gebrauch und einige Warnhinweise:

- Für die Montage und den Gebrauch des Kinderfahrradsitzes die englischsprachigen Seiten (2 bis 9) anschauen und lesen.
- Nehmen Sie Ihr Kind erst dann im Junior Fahrradkindersitz mit, wenn es selbstständig aufrecht sitzen und seine Füße auf den Fußstützen abstellen kann.
- Achten Sie bei Ihrem Kind immer auf eine angemessene Kleidung sowie ausreichenden Regenschutz. Bedenken Sie, dass Ihr Kind stillsitzen muss und dadurch schneller frieren kann.
- Lassen Sie Ihr Kind nie alleine im Fahrradsitz sitzen, ohne dass Sie das Fahrrad festhalten. Achten Sie darauf, dass Ihr Fahrrad mit einem guten Fahrradständer (möglichst Zweibeinständer) ausgerüstet ist.
- Wenn Sie einen Sattel mit Sattelfedern verwenden, decken Sie diese Federn ab, um Einklemmen oder Verletzungen an Händen und Fingern Ihres Kindes zu vermeiden.
- Prüfen Sie bei sonnigem Wetter, ob der Fahrradsitz nicht zu warm geworden ist, bevor Sie Ihr Kind hineinsetzen.
- Nehmen Sie niemals selbst Modifikationen an Ihrem Fahrradsitz vor und setzen Sie sich bei Defekten mit dem Geschäft in Verbindung, in dem Sie den Fahrradsitz gekauft haben, oder wenden Sie sich an den Kundenservice von Urban Iki. Verwenden Sie den Fahrradsitz nicht, wenn ein Teil defekt ist.
- Wenn Sie Ihr Fahrrad auf dem Fahrradträger Ihres Autos transportieren, müssen Sie den Kinderfahrradsitz immer abnehmen. Durch Erschütterungen kann es zu Beschädigungen des Sitzes bzw. der Sitzbefestigung kommen. Dadurch wird die Verwendung des Fahrradsitzes unsicher.
- Schließen Sie den Sicherheitsgurt Ihres Junior Fahrradsitzes grundsätzlich immer, auch wenn Sie ohne Kind unterwegs sind. So verhindern Sie, dass sich der Sicherheitsgurt irgendwo verfängt. Schließen Sie den Gurt und lassen sie ihn am Fahrradkindersitz oder über dem Gepäckträger hängen bzw. verstauen ihn unter dem Sitzpolster.
- Verwenden Sie den Fahrradsitz ausschließlich zum Transport Ihres Kindes auf dem Fahrrad. Taschen oder anderes Gepäck verstauen Sie möglichst an dem Ihrem Kind gegenüberliegenden Ende des Fahrrads, damit das Gewicht gleichmäßig auf dem Fahrrad verteilt wird.
- Heben Sie Ihr Fahrrad nicht am Fahrradsitz hoch.
- Urban Iki empfiehlt die Verwendung eines gut passenden Fahrradhelms für Ihr Kind.
- Ihr Urban Iki Junior Fahrradkindersitz ist für den normalen tagtäglichen Transport Ihres Kindes auf dem Fahrrad konzipiert. Der Fahrradkindersitz ist nicht für Fahrten im Gelände und auf MTB-Trails geeignet.
- Das Fahren mit einem Kind im Fahrradkindersitz kann das Fahrverhalten des Fahrrads beeinflussen. Dies gilt vor allem in Kurven sowie beim Bremsen und Losfahren.
- Um mit einem Urban Iki Fahrradkindersitz ein Kind auf einem Fahrrad befördern zu dürfen, müssen Sie mindestens 16 Jahre alt sein. Die entsprechende Gesetzgebung kann von Land zu Land abweichen.

Pflege, Garantie und Service

Wenn Sie Ihren Urban Iki Junior Fahrradkindersitz gut pflegen, werden Sie lange Ihre Freude daran haben. Es genügt, wenn Sie den Fahrradsitz ab und zu mit einem Tuch, lauwarmem Wasser und einem milden Reinigungsmittel reinigen.

Wir gewähren zwei Jahre Garantie auf Ihren Urban Iki Junior Fahrradkindersitz. Diese Garantiefrist beginnt mit dem auf dem Kaufbeleg angegebenen Kaufdatum. Bewahren Sie den Kaufbeleg sorgfältig auf, um diese Garantie in Anspruch nehmen zu können.

Die Garantie ist in folgenden Fällen ausgeschlossen:

- Bei einer nicht bestimmungsgemäßen (nicht in der Gebrauchsanweisung angegebenen) Verwendung des Produkts.
- Wenn das Produkt innerhalb der geltenden Garantiefrist nicht mit dem Original-Kaufbeleg eingeschickt wird.
- Wenn Dritte Reparaturen am Urban Iki Fahrradkindersitz ausführen.
- Wenn der Schaden durch falsche, unvorsichtige Anwendung oder Pflege, Fahrlässigkeit oder einen Unfall verursacht wurde.
- Bei normalem Verschleiß von Teilen, der bei normaler alltäglicher Verwendung eines Produkts zu erwarten ist.

Die erteilte Garantie entspricht der europäischen Richtlinie 99/44/EG vom 25. Mai 1999.

Setzen Sie sich im Falle einer Beschwerde oder bei einem Defekt an Ihrem Urban Iki Fahrradkindersitz mit dem Geschäft in Verbindung, in dem Sie den Urban Iki Fahrradkindersitz gekauft haben, oder nehmen Sie direkt mit unserem Kundenservice Kontakt auf.

Bewahren Sie Plastikverpackungsmaterial wegen möglicher Erstickungsgefahr außerhalb der Reichweite von Babys und Kindern auf. Entsorgen Sie die Verpackung am besten gleich.

Urban Iki customer service
OGK Europe B.V.
Rudolf Dieselstraat 15
7442 DR Nijverdal
The Netherlands

www.urbaniki.com
E: info@urbaniki.com

Alcuni avvertimenti per un uso sicuro:

- Visualizzare e consultare le pagine in inglese (da pag. 2 a 9) per le istruzioni di montaggio e utilizzo della sella della bicicletta.
- Mettete sempre al vostro bambino abiti abbastanza caldi e che proteggono dalla pioggia. Il vostro bambino sta seduto fermo e si raffredda velocemente.
- Non lasciate mai il vostro bambino da solo sul seggiolino senza tenere la bicicletta. Assicuratevi che la vostra bicicletta sia dotata di un buon cavalletto (doppio).
- Controllate che il seggiolino non diventi troppo caldo per il sole quando fa bel tempo, prima di mettere il bambino sul seggiolino.
- Non modificate mai niente del vostro seggiolino e contattate il negozio presso il quale avete acquistato il vostro seggiolino o il servizio clienti di Urban Iki in caso di guasti. Non usate il seggiolino per la bici se un componente è rotto.
- Se trasportate la vostra bicicletta in macchina su un portabiciclette, staccate sempre prima il seggiolino per la bici. Un temporale può danneggiare il seggiolino o l'attacco alla bici, rendendone poco sicuro l'uso.
- Allacciate le cinture del seggiolino anche se pedalate senza il bambino; così evitate che le cinture rimangano impigliate o incastrate da qualche parte.
- Usate il seggiolino per la bici soltanto per trasportare un bambino sulla bicicletta. Borse o altri bagagli si trasportano meglio in posizione opposta al bambino. Così si suddivide in modo omogeneo il peso sulla bicicletta.
- Non sollevate la bicicletta tirando dal seggiolino.
- Urban Iki consiglia di usare un casco adatto al vostro bambino.
- Il vostro seggiolino per la bici Urban Iki è inteso per il trasporto del vostro bambino in bicicletta in circostanze normali. Per pedalare su sterrato e percorsi ATB, il seggiolino non è adatto.
- Il trasporto di un bambino sul seggiolino può influenzare il comportamento della bicicletta, soprattutto quando si sterza, quando si frena e quando si parte.
- Per poter trasportare un bambino in bicicletta con un seggiolino Urban Iki, dovete avere almeno 16 anni. La legislazione in proposito può variare da paese a paese.

Manutenzione, garanzia e assistenza

Se effettuate una buona manutenzione sul vostro seggiolino Urban Iki, potrete usarlo a lungo. È sufficiente pulire il seggiolino di tanto in tanto con un panno, dell'acqua tiepida e un detergente delicato.

Forniamo due anni di garanzia sul vostro Seggiolino posteriore Urban Iki. Questo periodo di garanzia ha inizio nella data di acquisto indicata sullo scontrino. Conservate con cura questo scontrino per potervi appellare a tale garanzia.
La garanzia è esclusa nei seguenti casi:

- In caso di un uso del prodotto diverso da quanto previsto nelle istruzioni per l'uso.
- Se il prodotto non viene presentato con lo scontrino originale entro il periodo di validità della garanzia.
- Se le riparazioni al seggiolino Urban Iki sono state eseguite da terzi.
- Se il guasto è stato causato da un uso o una manutenzione errati o poco attenti, da negligenza o da un incidente.
- Se c'è stata una normale usura dei componenti, prevedibile in seguito all'uso quotidiano di un prodotto.

La garanzia fornita è conforme alla Direttiva europea 99/44/CE datata 25 maggio 1999.

Comunque, in caso di reclami o guasti al vostro seggiolino Urban Iki, contattate subito il negozio presso il quale avete acquistato il vostro seggiolino Urban Iki, oppure il nostro servizio clienti.

Tenere i materiali da confezione di plastica fuori dalla portata di neonati e bambini, in relazione al pericolo di soffocamento. Buttare immediatamente via la confezione.

Urban Iki customer service
OGK Europe B.V.
Rudolf Dieselstraat 15
7442 DR Nijverdal
The Netherlands

www.urbaniki.com
E: info@urbaniki.com

Sikker brug. Et par advarsler:

- Se og læs de engelske sider (s. 2 til 9) for at få vejledning i montering og brug af cykelsædet.
- Tag kun dit barn med på Junior-cykelsædet, hvis det kan sidde oprejst uden støtte, og er i stand til at anbringe fødderne på fodstøtterne.
- Sørg altid for, at dit barn har passende tøj på til turen, og er beskyttet mod regn. Husk, at dit barn sidder stille og hurtigt vil blive afkølet.
- Efterlad aldrig dit barn i cykelsædet alene, uden at du holder cyklen. Sørg for, at din cykel er udstyret med et solidt (dobbelt) støtteben.
- Hvis du har en sadel med fjedre, skal du dække disse fjedre for at undgå, at de klemmer og skader barnets hænder og fingre.
- Sørg for, at sædet ikke har været udsat for solvarme, før du anbringer dit barn i sædet.
- Foretag aldrig tilpassede justeringer af cykelsædet, og kontakt altid forretningen, hvor du købte sædet eller Urban Ikis kundeservice i tilfælde af eventuelle mangler. Brug ikke cykelsædet, hvis der findes en defekt del.
- Fjern altid cykelsædet, når du transporterer cyklen på et cykelstativ på en bil. Turbulens kan skade eller løsne sædet og derved gøre det usikkert at anvende.
- Lås altid sikkerhedsselen på Junior-sædet, selv når du cykler uden dit barn. Dette forhindrer, at selen hænger fast i noget. Klik selen sammen, og lad den hænge foran cykelsædet over bagagebæreren, eller opbevar den under sædets pude.
- Brug kun cykelsædet til transport af et barn på din cykel. Tasker og anden bagage transporteres bedst på cyklen eller anbragt på et sted modsat dit barn for at fordele vægten på cyklen.
- Løft ikke cyklen i cykelsædet.
- Urban Iki anbefaler en hjelm, der passer til dit barn.
- Dit Urban Iki Junior-sæde er beregnet for daglig transport af dit barn. Det er ikke velegnet til terrængcykling og MTB.
- At cykle med et barn i barnesædet kan påvirke din håndtering af cyklen. Dette gælder særligt i sving, ved bremsning og igangsætning.
- Du skal være 16 år eller ældre for at måtte transportere et barn i et Urban Iki-barnesæde. Tilsvarende lovgivning kan variere afhængigt af landet, hvor sædet anvendes.

Vedligeholdelse, garanti og service

Hvis du vedligeholder dit Urban Iki Junior-sæde godt, vil det holde i meget lang tid. Det er tilstrækkeligt at rengøre cykelsædet med en klud med lunkent vand og et mildt rengøringsmiddel fra tid til anden.

Vi udsteder en 2-års garanti for dit Urban Iki Junior-sæde. Garantiperioden træder i kraft på købsdatoen, som angivet på kvitteringen. Gem kvitteringen på et sikkert sted for at kunne gøre brug af garantien.

Garantien er ikke gældende i følgende situationer:

- Forkert brug af produktet andet end det der er angivet i brugervejledningen.
- Hvis produktet ikke returneres sammen med den originale kvittering inden for garantiperioden.
- Hvis reparationer på Urban Iki cykel-sædet er udført af tredjemand.
- Fejl, der skyldes dårlig, skødesløs brug eller vedligeholdelse, uagtsomhed eller uheld.
- Almindelig slitage på komponenter, der må forventes i den daglige brug af produktet.

Garantien er udstedt i henhold til EU-direktiv 99/44/EF af 25. maj 1999.

I tilfælde af klage eller en defekt på dit Urban Iki-cykelsæde er du velkommen til at kontakte forretningen, hvor du købte dit Urban Iki-cykelsæde eller kontakte kundeservice.

⚠ På grund af risiko for kvælning skal emballagematerialer af plastik holdes uden for både små og større børns rækkevidde. Emballagen skal smides væk med det samme.

Urban Iki customer service
OGK Europe B.V.
Rudolf Dieselstraat 15
7442 DR Nijverdal
The Netherlands

www.urbaniki.com
E: info@urbaniki.com

Uso seguro; algunas advertencias:

- Vea y lea en las páginas en inglés (pág. 2 a 9) las instrucciones para el montaje y uso del sillín de la bicicleta.
- Lleve a su hijo en el asiento de bicicleta Junior solamente si puede sentarse erguido de forma independiente y puede colocar los pies en los reposapiés.
- Asegúrese de que el niño lleve ropa adecuada para el viaje y esté protegido contra la lluvia. Recuerde, su hijo se sienta sin poder moverse y se enfriará rápidamente.
- Nunca deje al niño en el asiento solo si no está sujetando la bicicleta. Asegúrese de que su bicicleta esté equipada con un pie de apoyo resistente (doble).
- Si tiene un sillín de bicicleta con muelles, cúbralos para evitar aplastar y lesionar las manos y dedos del niño.
- Asegúrese de que el asiento de bicicleta no haya estado expuesto al calor del sol antes de poner al niño en el asiento.
- Nunca haga ajustes personalizados en el asiento y póngase en contacto con la tienda donde lo ha adquirido o con el servicio de atención al cliente de Urban Iki si observa algún defecto. No utilice el asiento de bicicleta si hay una pieza defectuosa.
- Retire siempre el asiento de bicicleta cuando transporte su bicicleta en un portabicicletas para automóvil. Las turbulencias pueden dañar o desplazar el asiento, haciendo que su uso no sea seguro.
- Cierre siempre el cinturón de seguridad del asiento Junior, incluso cuando vaya en bicicleta sin su hijo. Esto evita que el cinturón se enganche en algo. Enganche las dos partes del cinturón y déjelo colgando en la parte delantera del asiento de bicicleta, por encima del portabultos o guárdelo debajo del cojín del asiento.
- Utilice el asiento solo para transportar a un niño en su bicicleta. Las bolsas u otro tipo de equipaje se transportan mejor sobre la bicicleta o colocadas en una posición opuesta a la del niño, para distribuir el peso de forma equitativa en su bicicleta.
- No levante la bicicleta tirando del asiento.
- Urban Iki recomienda utilizar un casco adecuado para su hijo.
- El asiento Urban Iki Junior está pensado para el transporte diario de su hijo; no es adecuado para pistas off-road y ATB.
- Viajar en bicicleta con un niño en un asiento puede influir en el manejo de la bicicleta. Esto se aplica especialmente a las curvas, frenado y salidas.
- Es obligatorio tener al menos 16 años de edad para transportar a un niño en un asiento de bicicleta de Urban Iki. La legislación correspondiente puede variar según el país.

Mantenimiento, garantía y servicio

Si realiza el mantenimiento adecuado a su Urban Iki Junior, le durará mucho tiempo. Basta con limpiar de vez en cuando el asiento de la bicicleta con un paño, agua tibia y un producto de limpieza suave.

Otorgamos una garantía de dos años para el asiento Urban Iki Junior. Este período de garantía entra en vigor en la fecha de compra del correspondiente justificante de compra. Guarde este justificante de compra en un lugar seguro para poder hacer uso de esta garantía.

La garantía queda excluida en las siguientes situaciones:

- Uso indebido del producto distinto al indicado en el manual de usuario.
- No devolver el producto con el justificante de compra original dentro del período de garantía.
- Reparaciones realizadas por terceros en el asiento de bicicleta Urban Iki.
- Cualquier defecto que sea el resultado de un uso o mantenimiento inadecuados, negligencia o accidente.
- Desgaste normal de los componentes resultante del uso diario de un producto.

La garantía se emite de acuerdo con la Directiva Europea 99/44/CE del 25 de mayo de 1999.

En caso de reclamación o un defecto en el asiento de bicicleta Urban Iki, no dude en ponerse en contacto directamente con la tienda donde compró el asiento Urban Iki o con nuestro servicio de atención al cliente.

Para evitar el riesgo de asfixia, mantenga todos los materiales de embalaje fuera del alcance de los bebés y de los niños. Deseche el embalaje inmediatamente.

Urban Iki customer service
OGK Europe B.V.
Rudolf Dieselstraat 15
7442 DR Nijverdal
The Netherlands

www.urbaniki.com
E: info@urbaniki.com

Turvallinen käyttö; muutama varoitus:

- Tutustu englanninkielisillä sivuilla (s. 2–9) pyöränistuimen asentamisen ja käytön ohjeisiin.
- Anna lapsesi käyttää Junior-polkupyöräistuinta vain, jos hän istuu itsenäisesti pystyssä ja pystyy asettamaan jalkansa jalkatuille.
- Varmista aina, että lapsesi käyttää sopivia vaatteita ja on suojattu sateelta. Muista, että lapsesi istuu paikallaan, jolloin hänelle tulee kylmä nopeasti.
- Älä koskaan jätä lasta pyöräistuimelle yksin ilman, että pidät polkupyörää pystyssä. Varmista, että pyöräsi on varustettu vankalla (kaksinkertaisella) seisontatuella.
- Jos sinulla on pyöräsatula, jolla on satulajouset, peitä jouset, jotta lapsesi kädet ja sormet eivät jäisi puristuksiin.
- Varmista, ettei istuin ole kuumentunut auringonvalossa, ennen lapsen asettamista istuimelle.
- Älä koskaan tee mukautettuja säätöjä istuimeen ja ota aina yhteyttä myymälään, josta ostit istuimen, tai Urban Iki -asiakaspalveluun, mikäli vikoja ilmenee. Älä käytä pyöräistuinta, jos siinä on viallinen osa.
- Irrota aina pyöräistuin kuljettaessasi polkupyörääsi auton pyörätelineellä. Turbulenssi voi vaurioittaa tai siirtää istuinta, jolloin sen käyttö ei ole turvallista.
- Lukitse aina Junior-istuimen turvavyö, vaikka pyöräilisit ilman lastasi. Tämä estää turvavyön takertumisen mihinkään. Napsauta turvavyö kiinni ja anna sen roikkua polkupyöräistuimen edessä, tavaratelineen yläpuolella tai säilytä sitä istuintyynyn alla.
- Käytä pyöräistuinta vain lapsen kuljettamiseen pyörälläsi. Laukut tai muut tavarat kuljetetaan parhaiten pyörän päällä tai kiinnitettynä lapsen vastapuolelle, jotta pyörän päällä oleva paino jakautuu tasaisesti.
- Älä nosta polkupyörää polkupyöräistuimesta.
- Urban Iki suosittelee lapsellesi hyvin istuvan kypärän käyttöä.
- Urban Iki Junior -istuimesi on tarkoitettu lapsesi päivittäiseen kuljetukseen; se ei sovellu maastoreiteille.
- Lapsen istuminen lasten pyöräistuimessa voi vaikuttaa polkupyörän ajettavuuteen. Tämä koskee erityisesti kääntymistä, jarrutusta ja liikkeellelähtöä.
- Sinun on oltava vähintään 16-vuotias, jotta saat kuljettaa lasta Urban Iki -pyöräistuimessa. Asiaan liittyvä lainsäädäntö voi vaihdella maasta riippuen.

Hoito, takuu ja huolto

Jos hoidat Urban Iki Junior -istuintasi oikein, se kestää käytössä erittäin kauan. Riittää, kun pyöräistuin puhdistetaan ajoittain liinalla, haalealla vedellä ja miedolla puhdistusaineella.

Annamme Urban Iki Junior -istuimellesi kahden vuoden takuun. Takuuaika astuu voimaan kuitissa olevasta ostopäivästä. Säilytä kuitti tallessa, jotta voit hyödyntää takuuta.

Takuu ei ole voimassa seuraavissa tilanteissa:

- Tuotteen virheellinen käyttö muutoin kuin käyttöoppaassa kuvatulla tavalla.
- Mikäli tuotetta ei palauteta alkuperäisen kuitin kanssa takuuaikana.
- Kolmansien osapuolten Urban Iki -pyöräistuimeen suorittamat korjaukset.
- Viat, jotka ovat seurausta väärästä, huolimattomasta käytöstä tai huollosta, huolimattomuudesta tai onnettomuudesta.
- Tuotteen päivittäisessä käytössä odotettavissa oleva osien normaali kuluminen.

Takuu annetaan 25. toukokuuta 1999 annetun yhteisön direktiivin 99/44/EY mukaisesti.

Mikäli haluat tehdä valituksen tai Urban Iki -pyöräistuimessa ilmenee vika, ota yhteyttä suoraan myymälään, josta ostit Urban Iki -pyöräistuimen, tai asiakaspalveluumme.

Pidä tukehtumisvaaran välttämiseksi kaikki muovipakkausmateriaalit poissa vauvojen ja lasten ulottuvilta. Hävitä pakkausmateriaali heti.

Urban Iki customer service
OGK Europe B.V.
Rudolf Dieselstraat 15
7442 DR Nijverdal
The Netherlands

www.urbaniki.com
E: info@urbaniki.com

Consignes pour une utilisation sûre :

- Prenez connaissance and lisez les pages en anglais (p. 2 à 9) pour les instructions de montage et d'utilisation du siège.
- N'emmenez votre enfant sur le siège vélo Junior que s'il / elle peut s'asseoir seul(e) et est capable de placer ses pieds sur les repose-pieds.
- Assurez-vous toujours que votre enfant porte des vêtements appropriés pour le trajet et qu'il est protégé contre la pluie. N'oubliez pas que votre enfant est immobile et qu'il aura rapidement froid.
- Ne laissez jamais votre enfant sur le siège vélo seul, sans tenir le vélo. Assurez-vous que votre vélo est équipé d'une béquille robuste (double).
- Si vous avez une selle de vélo avec des ressorts de selle, couvrez-les pour éviter d'écraser et de blesser les mains et les doigts de votre enfant.
- Assurez-vous que le siège vélo n'a pas été exposé à la chaleur du soleil avant d'installer votre enfant sur le siège.
- Ne faites jamais de réglages personnalisés sur le siège vélo et contactez toujours le magasin où vous avez acheté le siège ou le service client d'Urban Iki en cas de défaut. N'utilisez pas le siège vélo s'il présente une pièce défectueuse.
- Retirez toujours le siège vélo lorsque vous transportez votre vélo sur un porte-vélos de voiture. Les turbulences peuvent endommager ou déloger le siège, le rendant ainsi dangereux à utiliser.
- Bouclez toujours la ceinture de sécurité sur le siège Junior, même lorsque vous roulez sans votre enfant. Cela évite que la ceinture ne se coince quelque part. Bouclez la ceinture et laissez-la pendre à l'avant du siège vélo, au-dessus du porte-bagage, ou rangez la ceinture sous l'assise.
- Utilisez le siège vélo uniquement pour transporter un enfant sur votre vélo. Il est préférable de transporter vos sacs ou autres bagages à une position opposée à celle de votre enfant, afin de mieux répartir le poids sur votre vélo.
- Ne soulevez pas votre vélo par le siège vélo.
- Urban Iki recommande d'utiliser un casque parfaitement adapté à votre enfant.
- Votre siège Urban Iki Junior est conçu pour un transport quotidien de votre enfant; il ne convient pas aux sentiers ou terrains accidentés.
- Faire du vélo avec un enfant dans un siège vélo peut influencer votre conduite. Cela s'avère particulièrement dans les virages, lors du freinage et au départ.
- Vous devez avoir 16 ans ou plus pour pouvoir transporter un enfant sur un siège vélo Urban Iki. La législation correspondante peut différer selon le pays.

Entretien, garantie et service après-vente

Si vous entretenez correctement votre siège Urban Iki Junior, il vous durera très longtemps. Il vous suffit de nettoyer de temps en temps le siège vélo à l'aide d'un chiffon, d'eau tiède et d'un détergent doux.

Nous accordons une garantie de deux ans sur votre siège Urban Iki Junior. Cette période de garantie prend effet à la date d'achat indiquée sur le reçu. Conservez ce reçu dans un lieu sûr pour pouvoir bénéficier de cette garantie.

La garantie n'est pas valable dans les situations suivantes :

- Utilisation incorrecte du produit, autre que celle indiquée dans le manuel d'utilisation.
- Retourner le produit sans le reçu d'origine durant la période couverte par la garantie.
- Réparations effectuées sur le siège vélo Urban Iki par des tiers.
- Tout défaut résultant d'une utilisation ou d'un entretien inapproprié(e), d'une négligence ou d'un accident.
- Usure normale des composants; inhérente à une utilisation quotidienne d'un produit.

La garantie est émise conformément à la directive européenne 99/44/CE du 25 mai 1999.

En cas de réclamation ou de défaut sur votre siège vélo Urban Iki, n'hésitez pas à contacter directement le magasin où vous avez acheté votre siège vélo Urban Iki ou à contacter notre service client.

Mettez hors de portée des bébés et des enfants les matériaux d'emballage en plastique en raison des risques d'étouffement. Jetez immédiatement l'emballage.

Urban Iki customer service
OGK Europe B.V.
Rudolf Dieselstraat 15
7442 DR Nijverdal
The Netherlands

www.urbaniki.com
E: info@urbaniki.com

Sikker bruk – noen advarsler:

- Se og les de engelske sidene (s. 2 til 9) for å se mer om hvordan du monterer og bruker sykkelsetet.
- Ta kun med barnet ditt ut på Junior-setet hvis han/hun kan sitte rett opp og ned alene og kan plassere føttene sine på fotstøttene.
- Påse alltid at barnet ditt har på klær som passer for turen og har beskyttelse mot regn. Husk at barnet ditt sitter stille og vil fort bli kald.
- Ikke la barnet ditt sitte i barnesetet alene uten at du holder sykkelen. Påse at sykkelen din er utstyrt med en solid (dobbel) støtte.
- Hvis du har et sykkelsete med spiralfjæring, må du dekke til disse fjærene for å unngå å klemme og skade barnets hender og fingre.
- Sørg for at barnesetet ikke har blitt varmet opp av solen før du plasserer barnet i setet.
- Gjør aldri egne justeringer på barnesetet, og kontakt alltid butikken der du kjøpte setet eller Urban Ikis kundeservice i tilfelle feil. Ikke bruk sykkelsetet hvis en del er defekt.
- Ta alltid av sykkelsetet når du transporterer sykkelen din på et bilstativ. Turbulens kan skade eller løsne setet og dermed gjøre det usikkert for bruk.
- Lås alltid setebeltet til Junior-setet, selv når du sykler uten barnet ditt. Dette forhindrer forviklinger med selen. Klikk sammen beltet og la det henge foran sykkelsetet, over bagasjebrettet eller oppbevar det under seteputen.
- Bruk bare barnesetet til å transportere et barn på sykkelen din. Vesker eller annen bagasje transporteres best på sykkelen eller festet på motsatt side i forhold til barnet, slik at vekten fordeles jevnt på sykkelen.
- Ikke løft sykkelen etter barnesetet.
- Urban Iki anbefaler at du bruker en hjelm som passer godt til barnet ditt.
- Urban Iki Junior-setet er beregnet for daglig transport av barnet ditt. Det er ikke egnet for terrengsykling.
- Sykling med et barn i et barnesete kan påvirke håndteringen av sykkelen din. Dette gjelder spesielt for sving, bremsing og akselerasjoner.
- Du må være 16 år eller eldre for å kunne transportere et barn med et Urban Iki-sykkelsete. Aktuell lovgivning kan variere avhengig av land.

Vedlikehold, garanti og service

Hvis du vedlikeholder Urban Iki Junior-setet godt, vil det vare lenge. Rengjøring av barnesetet med en klut, lunkent vann og et mildt rengjøringsmiddel fra tid til annen, er tilstrekkelig.

Vi utsteder en to års garanti på Urban Iki Junior-setet ditt. Denne garantiperioden trer i kraft på kjøpsdatoen som angitt på kvitteringen. Oppbevar denne kvitteringen trygt for å kunne benytte deg av denne garantien.

Garantien er utelukket i følgende tilfelle:

- Feil bruk av produktet annet enn det som er angitt i brukermanualen.
- Ikke kunne fremvise den originale kvitteringen innenfor garantiperioden.
- Reparasjoner utført på Urban Iki-sykkelsetet av en tredjepart.
- Eventuelle feil som skyldes feilaktig, uforsiktig bruk eller vedlikehold, uaktsomhet eller ulykke.
- Normal slitasje på komponenter som kan forventes ved daglig bruk av et produkt.

Den utstedte garantien er i samsvar med EU-direktiv 99/44/EF per 25. mai 1999.

I tilfelle en klage eller mangel på Urban Iki-sykkelsetet, tar du kontakt med butikken der du kjøpte Urban Iki-sykkelsetet direkte, eller med vår kundeservice.

For å unngå fare for kvelning må all plastemballasje oppbevares utilgjengelig for babyer og barn. Kast emballasjen umiddelbart.

Urban Iki customer service
OGK Europe B.V.
Rudolf Dieselstraat 15
7442 DR Nijverdal
The Netherlands

www.urbaniki.com
E: info@urbaniki.com

Säker användning;några varningar:

- Se och läs sidorna på engelska (sidorna 2 till 9) för monteringsanvisningar och hur man använder cykelns sadel.
- Låt bara barnet färdas i Junior-cykelbarnstolen om han/hon självständigt kan sitta upprätt och placera sina fötter på fotstöden.
- Se alltid till att barnet har lämpliga kläder och är skyddat mot regn.Tänk på att barnet sitter stilla och snabbt blir kallt.
- Lämna aldrig kvar barnet i cykelbarnstolen om du inte håller i cykeln.Säkerställ att cykeln är utrustad med ett stabilt (dubbelt) cykelstöd.
- Om du har en cykelsadel med sadelfjädrar måste dessa fjädrar vara övertäckta så att inte barnet kan klämma sig eller skada händer och fingrar.
- Säkerställ att cykelbarnstolen inte utsätts av värme från solen innan du sätter barnet i cykelbarnstolen.
- Utför aldrig några justeringar till cykelbarnstolen själv, och kontakta alltid butiken där du köpt cykelbarnstolen eller Urban Ikis kundservice om det någon defekt förkommer.Använd inte cykelbarnstolen om någon del är defekt.
- Ta alltid bort cykelbarnstolen när cykeln transporteras på cykelhållaren på en bil.Skakningar kan skada eller förflytta cykelbarnstolen och därför göra den osäker att använda.
- Lås säkerhetsbältet på Junior-cykelbarnstolen även när du cyklar utan ditt barn.Detta förhindrar att bältet fastnar i något.Klicka ihop bältet och låt det hänga framför cykelbarnstolen, ovanför pakethållaren eller förvara det under dynan.
- Använd endast cykelbarnstolen för att transportera ett barn på cykeln.Väskor och annat bagage transporteras bäst på cykeln eller fastsatt på motsatta sidan av barnet, så att vikten blir jämnt fördelad på cykeln.
- Lyft inte cykeln med cykelstolen.
- Urban Iki rekommenderar användning av en hjälm som passar barnet ordentligt.
- Cykelbarnstolen Urban Iki Junior är avsedd för daglig transport av barnet, och är inte lämplig för offroad- och terrängkörning.
- När man cyklar med ett barn i cykelbarnstolen kan cykelns cykelegenskaper påverkas.Detta gäller särskilt när man cyklar i kurvor, bromsar in och börjar cykla.
- Du måste vara 16 år eller äldre för att få transportera barn i en Urban Iki-cykelbarnstol.Gällande lagstiftning i olika länder kan skilja sig åt..

Underhåll, garanti och service

Cykelbarnstolen Urban Iki Junior håller länge om du underhåller den ordentligt. Det räcker med att rengöra cykelbarnstolen med en trasa, ljummet vatten och ett milt rengöringsmedel då och då.

Din cykelbarnstol Urban Iki Junior kommer med två års garanti.Denna garantiperiod börjar gälla från det inköpsdatum som anges på kvittot.Spara kvittot säkert för att kunna utnyttja denna garanti.

Garantin gäller inte vid följande situationer:

- Felaktig användning av produkten som inte överensstämmer med användningarna i användarmanualen.
- Produkten returneras inte med originalkvittot inom garantiperioden.
- Reparationer på Urban Iki-cykelbarnstolen som utförts av tredje part.
- Defekter som uppstått på grund av felaktigt eller vårdslöst bruk eller underhåll, försummelse eller olycka.
- Normalt slitage på delar som kan förväntas vid daglig användning av en produkt.

Garantin är utfärdad i enlighet med EU-direktiv 99/44/EC från den 25 maj 1999.

Vid klagomål eller defekter på din Urban Iki-cykelbarnstol, kontakta gärna butiken där du köpte din Urban Iki-cykelbarnstol direkt eller kontakta vår kundtjänst.

Förvara plastförpackningsmaterial utom räckhåll för spädbarn och barn på grund av risken för kvävning. Kasta bort förpackningen omedelbart.

Urban Iki customer service
OGK Europe B.V.
Rudolf Dieselstraat 15
7442 DR Nijverdal
The Netherlands

www.urbaniki.com
E: info@urbaniki.com

Bezpečné použití; několik varování:

- Pokyny k montáži a používání sedla jízdního kola naleznete na stránkách v angličtině (s. 2 až 9).
- Dítě vozte v dětské sedačce pouze v případě, že dokáže samo vzpřímeně sedět a je schopno dát nohy na opěrky nohou.
- Vždy se ujistěte, že má dítě na sobě oblečení vhodné na vyjížďku a je chráněno před deštěm. Pamatujte, že vaše dítě v sedačce sedí bez hnutí a rychle prochladne.
- Nikdy nenechávejte dítě samotné v sedačce na kole, aniž byste kolo drželi. Vybavte svoje kolo bytelným (dvojitým) stojánkem.
- Pokud máte na kole pružinové sedlo, pružiny zakryjte, aby nemohlo dojít k tomu, že dítěti pružinami poraníte nebo rozdrtíte ruku a prsty.
- Než dítě posadíte do sedačky, ujistěte se, že sedačka není rozpálená slunečními paprsky.
- Nikdy sami neprovádějte úpravy sedačky a v případě závady se vždy obracejte na prodejnu, kde jste sedačku zakoupili, nebo na zákaznický servis Urban Iki. Pokud je některý díl sedačky poškozený či vadný, sedačku nepoužívejte.
- Při přepravě kola na nosiči na automobilu sedačku vždy demontujte z kola. Poryv větru totiž může sedačku poškodit nebo uvolnit, a její použití pak přestane být bezpečné.
- Bezpečnostní pás dětské sedačky vždy zapněte, a to i v případě, že jedete bez dítěte. Tím zajistíte, že se pás za něco nezachytí. Secvakněte bezpečnostní pás dohromady a nechte ho viset v přední části sedačky, přes nosič, nebo jej uložte pod polstrování sedačky.
- Sedačku na kole používejte pouze k přepravě dítěte. Tašky nebo jiná zavazadla se nejlépe přepravují na kole nebo vepředu na opačné straně kola, aby byla zátěž rozložena rovnoměrně.
- Kolo nezvedejte uchopením za dětskou sedačku.
- Společnost Urban Iki doporučuje používat přilbu, která bude vašemu dítěte řádně sedět na hlavě.
- Vaše dětská sedačka Urban Iki Junior je určená ke každodenní přepravě dítěte; není vhodná do terénu a na ATB stezky.
- Jízda na kole s dítětem usazeným v sedačce může ovlivnit to, jakým způsobem se kolo bude ovládat. To se týká především zatáčení, brzdění a rozjíždění se.
- Abyste mohli přepravovat dítě v dětské sedačce Urban Iki Junior, musíte být starší 16 let. Příslušná legislativa se může v různých zemích lišit.

Údržba, záruka a servis

Pokud se budete o svou dětskou sedačku Urban Iki Junior dobře starat, vydrží vám skutečně dlouhou dobu. Postačí, když ji čas od času otřete hadříkem namočeným ve vlažné vodě s jemným čisticím přípravkem.

Na dětskou sedačku Urban Iki Junior poskytujeme dvouletou záruku. Tato záruční lhůta začíná platit v den nákupu sedačky, jak je uvedeno na prodejním dokladu. Tento prodejní doklad si pečlivě uschovejte, abyste mohli případně tuto záruku uplatnit.

Záruka neplatí v následujících případech:

- Nevhodné použití produktu jiným způsobem, než jaký je uveden v této uživatelské příručce.
- Pokud zákazník nevrátí produkt v záruční lhůtě a s původním dokladem o koupi.
- Sedačka Urban Iki Junior byla opravována třetí stranou.
- Jakákoliv závada, která vznikla v důsledku nesprávného či nedbalého použití či údržby, zanedbání či nehody.
- Komponenty vykazují známky běžného opotřebení, které se dá při každodenním používání produktu očekávat.

Tato záruka se vydává v souladu se Směrnicí Evropského parlamentu a Rady 1999/44/ES ze dne 25. května 1999.

V případě nespokojenosti s vaší dětskou sedačkou Urban Iki Junior nebo pokud se u ní vyskytne závada, se prosím obraťte přímo na prodejnu, kde jste sedačku zakoupili, nebo kontaktujte náš zákaznický servis.

Abyste předešli riziku udušení, uchovávejte všechny plastové obaly mimo dosah dětí. Obalových materiálů se okamžitě zbavte.

Urban Iki customer service
OGK Europe B.V.
Rudolf Dieselstraat 15
7442 DR Nijverdal
The Netherlands

www.urbaniki.com
E: info@urbaniki.com

Sigurna uporaba; nekoliko upozorenja:

- Tekintse meg és olvassa el az angol nyelvű oldalakat (2-9. oldal) a kerékpárülés felszerelésére és használatára vonatkozó utasításokért.
- Dijete vozite na sjedalici Junior samo ako može samostalno uspravno sjediti i ako može noge postaviti na naslone za noge.
- Pobrinite se da dijete uvijek nosi prikladnu odjeću za putovanje i da je zaštićeno od kiše. Zapamtite, vaše dijete sjedi nepomično i brzo će se prehladiti.
- Nikad ne ostavljajte dijete na sjedalici bez da držite bicikl. Provjerite je li vaš bicikl opremljen čvrstom (dvostrukom) nožicom.
- Ako imate sjedalo za bicikle s oprugama, pokrijte ih kako biste spriječili drobljenje ili ozljeđivanje ruke i prstiju djeteta.
- Prije nego dijete stavite u sjedalo provjerite da sjedalica nije bila izložena sunčevoj vrućini.
- Sjedalicu nemojte nikada prilagođavati i uvijek se u slučaju bilo kakvih oštećenja obratite prodavaonici u kojoj ste sjedalicu kupili ili korisničkoj službi tvrtke Urban Iki. Sjedalicu nemojte koristiti ukoliko ima oštećen bilo koji dio.
- Prilikom prijevoza bicikla na nosaču bicikla za automobile, sjedalicu obavezno odstranite. Turbulencija može oštetiti ili pomaknuti sjedalo, što ga čini nesigurnim za uporabu.
- Uvijek pričvrstite sigurnosni pojas na sjedalici Junior, čak i kada vozite bicikl bez vašeg djeteta. Time sprječavate mogućnost da pojas zakači za nešto. Kopču remena kliknite zajedno i ostavite da visi na prednjem dijelu sjedalice iznad prtljažnika, ili pak pojas pospremite ispod jastuka.
- Sjedalicu za bicikl koristite samo za prijevoz djeteta. Torbe ili drugu prtljagu najbolje je prevoziti na biciklu ili pričvrstiti na položaj koji je suprotan vašem djetetu, kako bi težinu ravnomjerno raspodijelili po biciklu.
- Bicikl nemojte podizati za sjedalicu.
- Urban Iki preporučuje upotrebu kacige koja pravilno odgovara vašem djetetu.
- Vaša sjedalica Urban Iki Junior namijenjena je svakodnevnom prijevozu djeteta; nije pogodna za neutabane i makadamske staze.
- Vožnja bicikla s djetetom u sjedalici može utjecati na upravljanje biciklom. To se osobito odnosi na vožnju kroz zavoje, kočenje i kretanje.
- Da biste u sjedalici Urban Iki prevozili djecu, morate biti stariji od 16 godina. Odgovarajuće zakonodavstvo može se razlikovati ovisno o državi.

Održavanje, jamstvo i servis

Ako sjedalicu Urban Iki Junior dobro održavate, trajati će vam jako dugo. Dovoljno je s vremena na vrijeme sjedalicu očistiti krpom, mlakom vodom i blagim sredstvom za čišćenje.

Za sjedalice Urban Iki Junior izdajemo dvogodišnju garanciju. Ovaj garancijski rok stupa na snagu na datum kupnje, koji je naveden na računu. Spremite taj račun kako biste mogli iskoristiti ovo jamstvo.

Jamstvo je isključeno u sljedećim situacijama:

- Nepravilna uporaba proizvoda koja nije navedena u korisničkom priručniku.
- Vraćanje proizvoda bez originalnog računa unutar garancijskog roka.
- Popravci izvedeni na sjedalici Urban Iki koje su izvele treće strane.
- Svako oštećenje koje je rezultat nepravilne, nepažljive uporabe ili održavanja, nemara ili nesreće.
- Normalno habanje proizvoda i dijelova koje se očekuje u svakodnevnoj uporabi proizvoda.

Jamstvo se izdaje u skladu s Europskom direktivom 99/44/EZ iz 25. svibnja 1999.

U slučaju pritužbe na ili oštećenja sjedalice Urban Iki, slobodno se obratite prodavaonici u kojoj ste proizvod kupili ili kontaktirajte našu korisničku službu.

Kako biste izbjegli rizik od gušenja, držite svu plasticnu ambalažu izvan dohvata djece. Odmah se riješite ambalaže.

Urban Iki customer service
OGK Europe B.V.
Rudolf Dieselstraat 15
7442 DR Nijverdal
The Netherlands

www.urbaniki.com
E: info@urbaniki.com

Biztonságos használat; néhány figyelmeztetés:

- Tekintse meg és olvassa el az angol nyelvű oldalakat (2-9. oldal) a kerékpárülés felszerelésére és használatára vonatkozó utasításokért.

- Csak akkor vigye magával gyermekét a Junior kerékpáros ülésben, ha már magától tud ülni és rá tudja helyezni a lábait a lábtartókra.

- Mindig ügyeljen arra, hogy gyermeke az utazáshoz megfelelő és az eső ellen is védelmet nyújtó ruházatot viseljen. Ne feledje, hogy gyermeke mozdulatlanul ül, és hamarább megfázhat.

- Soha ne hagyja gyermekét a kerékpáros ülésben, ha nem tartja a kerékpárt. Ügyeljen rá, hogy a kerékpár stabil (dupla) kitámasztóval legyen felszerelve.

- Ha a kerékpár nyerge rugókkal van felszerelve, takarja le ezeket a rugókat, hogy elkerülje a gyermeke kezének és ujjainak összezúzódását és sérülését.

- Ügyeljen rá, hogy az ülés ne legyen kitéve a nap melegének azelőtt, hogy a gyermeket belehelyezné.

- Soha ne végezzen egyedi átalakításokat a kerékpáros ülésen, és hiba esetén mindig vegye fel a kapcsolatot az áruházzal, ahol az ülést vásárolta, vagy az Urban Iki ügyfélszolgálattal. Ne használja a kerékpáros ülést, ha valamelyik része meghibásodott.

- Mindig szerelje le a kerékpáros ülést, ha a kerékpárt autós kerékpártartón szállítja. A turbulencia károsíthatja vagy kilazíthatja az ülést, így a használata esetleg nem lesz biztonságos.

- Mindig csatolja be a biztonsági övet a Junior ülésen, még ha gyermek nélkül kerékpározik is. Ez megakadályozza, hogy az öv valamibe beleakadjon. Csatolja össze az övet, és hagyja a kerékpáros ülés előtt, a csomagtartón lógni vagy tárolja az üléspárna alatt.

- A kerékpáros ülést csak a gyermek kerékpáron való szállítására használja. A táskákat és más csomagot a legjobb a kerékpáron vagy a gyermekével ellentétes oldalon elhelyezve szállítani, azaz a bicikli elején, hogy a teher egyenletesen legyen elosztva a kerékpáron.

- Ne emelje fel a kerékpárt a kerékpáros ülésnél fogva.

- Az Urban Iki a gyermekhez megfelelő méretű sisak használatát javasolja.

- Az Urban Iki Junior ülés a gyermek mindennapos szállítására szolgál, off-road pályán és terepen való használatra nem alkalmas.

- A gyermekével az ülésben való kerékpározáskor megváltozhat a kerékpár irányítása. Ez különösen a kanyarodásra, fékezésre és elindulásra érvényes.

- Legalább 16 évesnek kell lennie ahhoz, hogy gyermeket szállíthasson az Urban Iki kerékpáros ülésben. Az erre vonatkozó jogszabályi előírás országonként eltérő lehet.

Karbantartás, garancia és szerviz

Ha a megfelelő módon karbantartja az Urban Iki Junior ülést, az nagyon hosszú ideig használható marad. A kerékpáros ülést elegendő egy törlőronggyal, langyos vízzel és enyhe tisztítószerrel tisztítani.

Az Urban Iki Junior ülésre kétéves garanciát vállalunk. A garanciaidőszak a vásárlásnak a nyugtával igazolható napján veszi kezdetét. Tegye el a nyugtát, mert csak azzal érvényesítheti a garanciát.

A garancia nem érvényes az alábbi esetekben:

- A terméknek a felhasználói kézikönyvben megadottól eltérő, helytelen használata.
- A termék garanciaidőszak utáni visszajuttatása az eredeti nyugtával.
- Az Urban Iki kerékpáros ülésen harmadik fél által végzett javítások.
- A helytelen, gondatlan használat vagy karbantartás, hanyagság vagy baleset miatt bekövetkezett hibák.
- Az alkatrészeknek a termék napi használatával járó normál kopása és elhasználódása.

A garancia vállalása a 99/44/EK európai irányelvvel (1999. május 25.) történt.

Ha az Urban Iki kerékpáros üléssel kapcsolatos panasza van vagy a termék meghibásodását észlelte, forduljon a közvetlenül a kereskedőhöz, akitől az Urban Iki kerékpáros ülést vásárolta, vagy vegye fel a kapcsolatot az ügyfélszolgálatunkkal

A fulladásveszély elkerülése érdekben tartsa a muanyag csomagolóanyagokat babáktól és gyermekektol távol. A csomagolóanyagot haladéktalanul helyezze hulladékba.

Urban Iki customer service
OGK Europe B.V.
Rudolf Dieselstraat 15
7442 DR Nijverdal
The Netherlands

www.urbaniki.com
E: info@urbaniki.com

Bezpieczne użytkowanie; kilka ostrzeżeń:

- Wskazówki dotyczące montażu i korzystania z siodełka rowerowego znajdują się na stronach w języku angielskim (str. 2 do 9).
- Dziecko można przewozić na foteliku rowerowym Junior wyłącznie gdy może samodzielnie siedzieć pionowo i jest w stanie stawiać stopy na podnóżkach.
- Zawsze upewnij się, że dziecko nosi ubrania odpowiednie do podróży i jest chronione przed deszczem. Pamiętaj, że dziecko siedzi nieruchomo i szybko się wychładza.
- Nigdy nie zostawiaj dziecka samego w foteliku rowerowym bez przytrzymania roweru. Upewnij się, że rower jest wyposażony w solidną (podwójną) podpórkę.
- Jeśli Twoje siodełko rowerowe jest wyposażone w sprężyny, zabezpiecz je, aby uniknąć zmiażdżenia lub zranienia dłoni i palców dziecka.
- Przed umieszczeniem dziecka w foteliku rowerowym upewnij się, że fotelik nie był pozostawiony na słońcu (ryzyko oparzenia).
- Nigdy nie modyfikuj fotelika rowerowego, a w przypadku jakiejkolwiek usterki skontaktuj się ze sklepem, w którym fotelik został kupiony lub działem obsługi klienta firmy Urban Iki. Nie używaj uszkodzonego fotelika rowerowego.
- Przed transportem roweru na bagażniku samochodowym zdejmij fotelik. Wstrząsy w trakcie transportu mogą uszkodzić lub przesunąć fotelik, powodując zagrożenie w czasie użytkowania.
- Zawsze zapinaj pas bezpieczeństwa fotelika Junior, nawet podczas jazdy rowerem bez dziecka. Zapobiegnie to zaczepianiu się pasa. Zepnij pas i zawieś go z przodu fotelika rowerowego nad bagażnikiem lub schowaj go pod poduszką fotelika.
- Używaj fotelika rowerowego wyłącznie do przewożenia dziecka. Torby lub inny bagaż najlepiej transportować na rowerze lub przymocować naprzeciw dziecka, aby równomiernie rozłożyć ciężar na rowerze.
- Nie podnoś roweru za fotelik rowerowy.
- Urban Iki zaleca stosowanie pasującego dziecku kasku.
- Fotelik Urban Iki Junior jest przeznaczony do codziennego transportu dziecka. Nie nadaje się do jazdy po bezdrożach ani szlakach rowerowych.
- Jazda rowerem z dzieckiem w dziecięcym foteliku rowerowym może mieć wpływ na sterowanie rowerem. Dotyczy to szczególnie skręcania, hamowania i ruszania.
- Aby móc przewozić dziecko w foteliku rowerowym Urban Iki, musisz mieć co najmniej 16 lat. Odpowiednie przepisy mogą różnić się w zależności od kraju.

Konserwacja, gwarancja i serwis

Właściwa pielęgnacja fotelika Urban Iki Junior zapewnia jego długą trwałość. Od czasu do czasu wystarczy wyczyścić fotelik szmatką, letnią wodą i łagodnym środkiem czyszczącym.

Na fotelik Urban Iki Junior udzielamy dwuletniej gwarancji. Okres gwarancji wchodzi w życie z dniem zakupu, wg daty wskazanej na paragonie. Aby móc skorzystać z gwarancji, przechowuj paragon w bezpieczny sposób.

Gwarancja nie ma zastosowania w następujących sytuacjach:

- Niewłaściwe użytkowanie produktu, inne niż wskazane w podręczniku użytkownika.
- Niezwrócenie produktu z oryginalnym paragonem w okresie gwarancji.
- Przeprowadzenie naprawy fotelika rowerowego Urban Iki przez firmę zewnętrzną.
- Powstanie jakichkolwiek wad w wyniku niewłaściwego, nieostrożnego użytkowania lub konserwacji, czy zaniedbania lub wypadku.
- Normalne zużycie komponentów spowodowane codziennym użytkowaniem produktu.

Gwarancja jest wydawana zgodnie z europejską dyrektywą 99/44/WE z dnia 25 maja 1999 r.

W przypadku reklamacji lub wady fotelika rowerowego Urban Iki, prosimy o bezpośredni kontakt ze sklepem, w którym fotelik Urban Iki został kupiony lub z naszym działem obsługi klienta.

Aby zminimalizowac zagrozenie uduszeniem, nalezy przechowywac wszystkie plastikowe opakowania w miejscu niedostepnym dla niemowlat i dzieci. Po rozpakowaniu elementów nalezy natychmiast zutylizowac opakowania.

Urban Iki customer service
OGK Europe B.V.
Rudolf Dieselstraat 15
7442 DR Nijverdal
The Netherlands

www.urbaniki.com
E: info@urbaniki.com

Ďalšie upozornenia k bezpečnému používaniu:

- Pozrite si stránky (2 až 9) s anglickým textom, kde si môžete prečítať pokyny týkajúce sa montáže a používania sedadla bicykla.
- V sedačke sa smie voziť len dieťa, ktoré už dokáže sedieť samo bez opory a ktoré chodidlami dočiahne na opierky na chodidlá.
- Dieťa musí byť vždy vhodne oblečené a chránené pred dažďom. Nezabudnite na to, že dieťa sa v sedačke nehýbe, a preto môže byť citlivejšie na chlad.
- Ak bicykel nedržíte, nikdy dieťa nenechávajte v sedačke. Dbajte na to, aby bol váš bicykel vybavený stabilným (dvojitým) stojanom.
- Ak máte sedlo so sedlovými pružinami, zakryte ich, aby ste predišli privretiu a zraneniam rúk a prstov dieťaťa.
- Pred tým, ako do sedačky na bicykel posadíte dieťa, skontrolujte, či sedačka predtým nebola na horúcom slnku.
- Nikdy nevykonávajte sami úpravy na sedačke na bicykel. V prípade poškodenia alebo poruchy sa vždy obráťte buď na predajňu, v ktorej ste sedačku zakúpili, alebo na zákaznícky servis Urban Iki Junior. Ak je niektorá časť sedačky chybná, sedačku nepoužívajte.
- Detská sedačka nesmie byť pripevnená k bicyklu, ak ho prevážate autom v nosiči na bicykle. V dôsledku otrasov môže dôjsť k poškodeniu alebo uvoľneniu sedačky, čím sa zníži bezpečnosť jej ďalšieho používania.
- Aj keď dieťa práve nesedí v sedačke, vždy pred jazdou na bicykli zamknite pás na sedačke Junior. Predídete tak zachyteniu pásu o predmety v okolí. Pás zopnite a nechajte ho visieť vpredu na sedačke, nad nosičom batožiny, prípadne ho vložte pod podušku sedačky.
- Sedačku na bicykel používajte iba na prepravu detí. Tašky a batožinu prepravujte na bicykli alebo pripevnené na opačnej strane od dieťaťa, aby bola záťaž na bicykli rozložená rovnomerne.
- Pri zdvíhaní bicykla neťahajte za sedačku.
- Spoločnosť Urban Iki Junior odporúča u detí používanie prilby vhodnej veľkosti.
- Sedačka Urban Iki Junior je určená na bežnú prepravu vášho dieťaťa. Nie je určená na jazdu v náročnom teréne („off-road“) ani na jazdu v každom teréne („ATB“).
- Jazda na bicykli s dieťaťom v detskej sedačke môže ovplyvniť správanie bicykla. Týka sa to najmä manipulácie pri jazde do zákrut, brzdení a rozjazde.
- Osoby mladšie ako 16 rokov nesmú v sedačke na bicykel Urban Iki Junior prepravovať deti. V závislosti od krajiny sa môžu právne predpisy líšiť.

Údržba, záruka a servis

Dobrá údržba sedačky Urban Iki Junior je predpokladom jej výnimočne dlhej životnosti. Na príležitostné čistenie sedačky na bicykel vám postačí handrička, vlažná voda a mierny čistiaci prostriedok.

Na sedačku Urban Iki Junior poskytujeme dvojročnú záruku. Záručná lehota začína plynúť dňom kúpy uvedeným na doklade o platbe. Tento doklad starostlivo uschovajte, aby ste mohli uplatniť nárok na záručné plnenie.

Záruka je vylúčená v nasledujúcich prípadoch:

- Použitie výrobku v rozpore s určením uvedeným v používateľskej príručke.
- Ak výrobok nebol vrátený s originálom dokladu o platbe v záručnej lehote.
- V prípade opráv na sedačke Urban Iki Junior vykonaných treťou stranou.
- Poškodenie výrobku v dôsledku nedbanlivosti, nehody, nesprávneho alebo neopatrného používania či údržby.
- Primerané opotrebenie častí, ktoré sa pri bežnom používaní výrobku predpokladá.

Na záruku sa vzťahuje smernica Európskeho parlamentu a Rady 99/44/ES z 25. mája 1999.

V prípade sťažností v súvislosti so sedačkou na bicykel Urban Iki Junior alebo v prípade jej poškodenia sa neváhajte obrátiť na náš zákaznícky servis alebo priamo na predajňu, v ktorej ste sedačku Urban Iki Junior zakúpili.

Aby ste sa vyhli nebezpecenstvu udusenia, udržujte všetky plastové casti z obalov mimo dosahu detí. Obaly okamžite zahodte.

Urban Iki customer service
OGK Europe B.V.
Rudolf Dieselstraat 15
7442 DR Nijverdal
The Netherlands

www.urbaniki.com
E: info@urbaniki.com

Varna uporaba; nekaj opozoril:

- Glejte strani (2 do 9) za angleško besedilo, kjer lahko preberete navodila za namestitev in uporabo kolesarskega sedeža.
- Otroka namestite v kolesarski sedež Junior samo, če lahko samostojno sedi pokonci in če lahko noge postavi na opori za noge.
- Vedno se prepričajte, da je vaš otrok primerno oblečen za vožnjo in je zaščiten pred dežjem. Ne pozabite, da vaš otrok sedi negibno in mu bo hitro mrzlo.
- Otroka nikoli ne puščajte v kolesarskem sedežu samega, ne da bi držali kolo. Prepričajte se, da ima kolo trdno (dvojno) oporno nogo.
- Če ima vaše kolo sedež z vzmetmi, jih pokrijte, da se izognete zmečkanju in poškodbam otrokovih rok in prstov.
- Prepričajte se, da otroški kolesarski sedež ni bil izpostavljen sončni vročini, preden posedete otroka v njega.
- Nikoli ne prilagajajte otroškega kolesarskega sedeža po meri in se v primeru napak vedno obrnite na trgovino, kjer ste kupili sedež, ali na službo za pomoč strankam Urban Iki. Ne uporabljajte kolesarskega sedeža, če ima kateri del okvarjen.
- Ko prevažate kolo na avtomobilskem prtljažniku za kolesa, vedno odstranite otroški kolesarski sedež. Turbulenca lahko poškoduje ali odpne sedež, zaradi česar postane nevaren za uporabo.
- Vedno zapnite varnostni pas na sedežu Junior, tudi ko kolesarite brez otroka. S tem boste preprečili, da bi se varnosti pas za kaj zataknil. S klikom spnite skupaj varnostni pas in ga obesite čez sprednji del kolesarskega sedeža, nad kolesarskim prtljažnikom, ali pa ga shranite pod sedežno blazino.
- Kolesarski sedež uporabljajte samo za prevoz otroka na kolesu. Torbe ali drugo prtljago je najbolje prevažati na kolesu ali pritrditi nasproti položaju vašega otroka, da enakomerno porazdelite težo na vašem kolesu.
- Ne dvigujte kolesa za kolesarski sedež.
- Urban Iki priporoča uporabo čelade, ki se pravilno prilega vašemu otroku.
- Vaš sedež Urban Iki Junior je namenjen vsakodnevnemu prevozu vašega otroka; ni primeren za terensko vožnjo in gorske kolesarske steze.
- Kolesarjenje z otrokom v otroškem kolesarskem sedežu lahko vpliva na vodenje kolesa. To velja zlasti za vožnjo v zavojih, zaviranje in speljevanje.
- Za prevoz otroka na kolesarskem sedežu Urban Iki morate biti stari najmanj 16 let. Ustrezna zakonodaja se lahko razlikuje glede na državo uporabe sedeža.

Vzdrževanje, garancija in servis

Če svoj sedež Urban Iki Junior dobro vzdržujete, vam bo služil zelo dolgo. Dovolj je, da občasno očistite kolesarski sedež s krpo, mlačno vodo in blagim čistilom.

Na vaš sedež Urban Iki Junior zagotavljamo dveletno garancijo. Ta garancijski rok začne veljati od datum nakupa, navedenega na računu. Varno shranite račun, da boste lahko izkoristili to garancijo.

Garancija je izključena v naslednjih primerih:

- Nepravilna uporaba izdelka, ki ni naveden v navodilih za uporabo.
- Vrnitev izdelka v garancijskem roku brez originalnega računa.
- Popravila, ki so jih na kolesarskem sedežu Urban Iki opravile tretje osebe.
- Vsaka napaka, ki je posledica nepravilne ali neprevidne uporabe ter vzdrževanja, malomarnosti ali nesreče.
- Običajna obraba komponent, ki je za pričakovati pri vsakodnevni uporabi izdelka.

Garancija je izdana v skladu z Evropsko direktivo 99/44/ES z dne 25. maja 1999.

V primeru reklamacije ali pomanjkljivosti vašega kolesarskega sedeža Urban Iki vas prosimo, da se obrnete na trgovino, kjer ste kupili kolesarski sedež Urban Iki, ali se obrnite na našo službo za pomoč strankam.

Da se izognete nevarnosti zadušitve, hranite vse plastični materiale embalaže nedosegljive dojenčkom in otrokom. Embalažo takoj zavrzite.

Urban Iki customer service
OGK Europe B.V.
Rudolf Dieselstraat 15
7442 DR Nijverdal
The Netherlands

www.urbaniki.com
E: info@urbaniki.com

urban iki

イキ BY OGK

For you to discover

Osaka - Amsterdam

2023 - version 1