# urban iki

イキ BY OGK

9 months
to 3 years

9 to
15 kg

Ø
21 to 28
mm

Ø
21 to 28
mm

no°6
included

**Scan for instruction video**

**Bike away in just a few minutes**

# Front seat
## with Compact Adapter

**Fietszitje voor met Compact Adapter**
スリム取付けタイプ自転車用フロントシート

TÜVRheinland ZERTIFIZIERT
www.tuv.com
ID 1419043604

GS geprüfte Sicherheit

www.urbaniki.com

NLD

urban iki
イキ BY OGK

Hallo

U heeft gekozen voor de Urban Iki Front seat, het kinderfietsstoeltje voor de eerste ritjes op de fiets met uw kind.

Urban Iki by OGK is ontwikkeld door Nederlandse en Japanse ontwerpers. Het beste uit beide werelden samen in Urban Iki producten. OGK maakt al 80 jaar innovatieve producten voor de fietsende consument en is in fietsland Japan dé fietsstoeltjes expert. Technologie en veiligheid op het hoogste niveau. Dutch design is over de hele wereld een begrip. In uw Urban Iki fietsstoeltje komt het samen.

Naast de Urban Iki Front seat is er een bijpassend windscherm als accessoire verkrijgbaar voor meer bescherming tegen weer, wind, insecten en van de weg afkomstige opspringende steentjes. Ook een extra montageblok is voor een tweede fiets als los accessoire verkrijgbaar. Is uw kind gegroeid en zwaarder dan 15 kg? Dan is de Urban Iki Front seat niet meer geschikt om uw kind in mee te nemen op de fiets. Voor kinderen vanaf 15 kg tot 22 kg is er de Urban Iki Rear seat voor achterop de fiets. Kijk op www.urbaniki.com voor het volledige assortiment en alle accessoires.

## In de doos

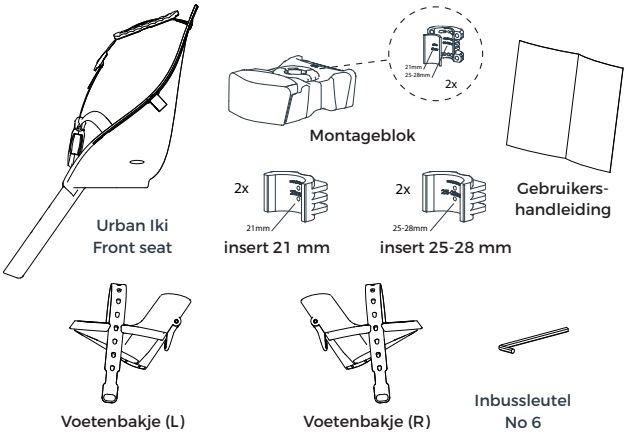


## De gebruikershandleiding

De Urban Iki Front seat is gemakkelijk in elkaar te zetten en op de fiets te bevestigen. In deze gebruikershandleiding vertellen we u hoe u dit eenvoudig en snel zelf kunt doen. Zo kunt u direct op weg en beleeft u samen met uw kind plezier op de fiets. Lees de gebruikershandleiding aandachtig door voordat u uw Urban Iki Front seat gaat gebruiken en volg de instructies voor veilig gebruik nauwkeurig op. Dan bent u zeker van veel veilig fietsplezier.

Houd plastic verpakkingsmaterialen buiten bereik van baby's en kinderen in verband met verstikkingsgevaar. Gooi de verpakking meteen weg.

## Wat de Urban Iki Front seat uniek maakt

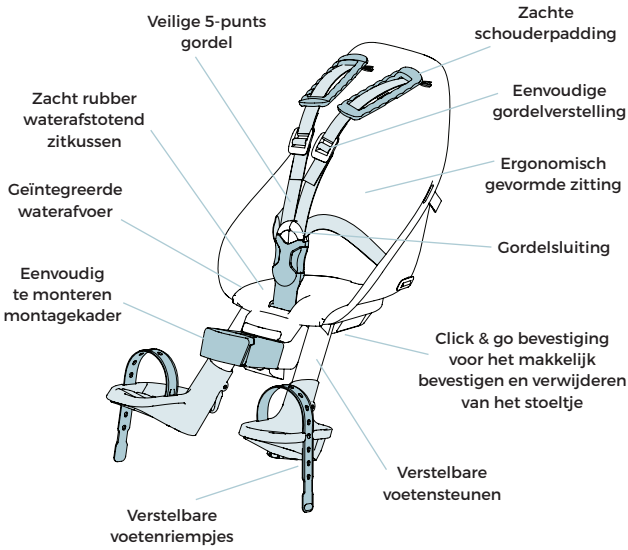

## Hoe zet je de Urban Iki Front seat in elkaar

Uw Urban Iki Front seat is gemakkelijk in elkaar te zetten. U hoeft slechts de voetenbakjes aan de daarvoor bestemde linker- en rechter bevestigingspijpjes te schuiven.

Scan voor instructievideo

### Montage voetenbakjes links en rechts

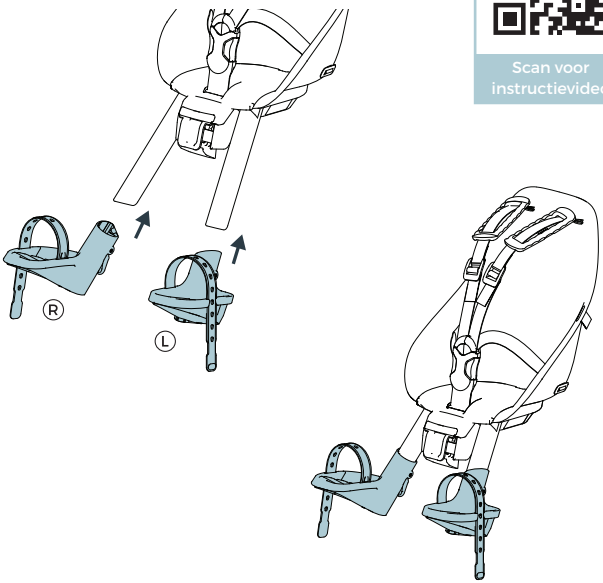


## Hoe monteer je de Urban Iki Front seat op de fiets

Scan voor instructievideo

De Urban Iki Front seat is geschikt voor het vervoer van kinderen met een maximaal gewicht van 15 kg in de leeftijd van 9 maanden tot ongeveer 3 jaar. Controleer of het gebruik van de Urban Iki Front seat wettelijk is toegestaan in het land waar u de Urban Iki Front seat wilt gebruiken. Het fietsstoeltje kan worden gemonteerd voorop de fiets op een stuurpen die een diameter heeft tussen 21-28 mm. Gebruik de Urban Iki Front seat uitsluitend op fietsen die geschikt zijn voor de zwaardere belasting. Raadpleeg de handleiding van uw fiets of informeer bij de fabrikant van de fiets. Is uw fiets technisch in orde dan monteert u uw Urban Iki fietsstoeltje als volgt.

Stap 1: Losdraaien

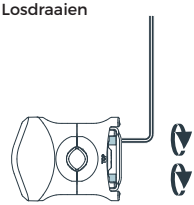

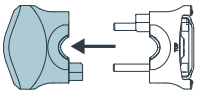

## 21-24 mm | standard

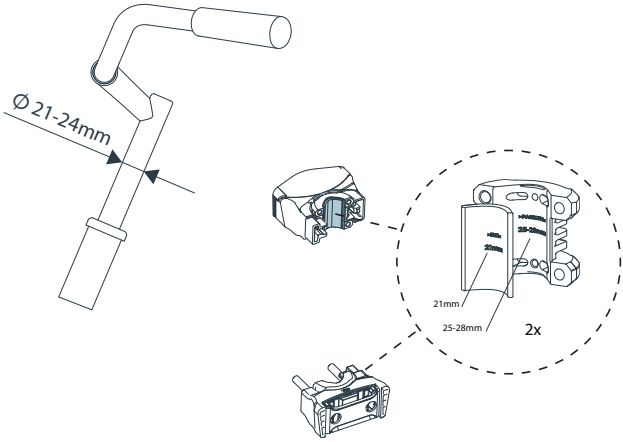


## 25-28 mm | standard

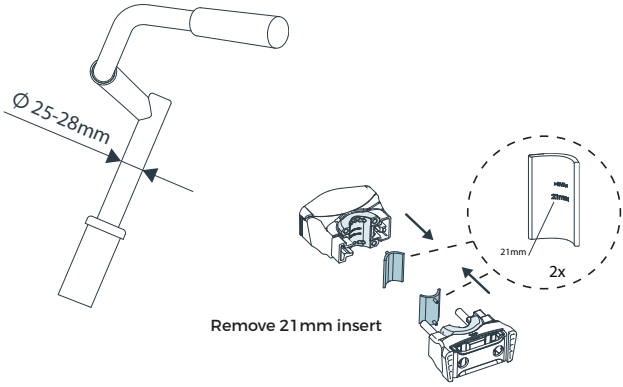


Stap 2: Blok om de stuurstang plaatsen

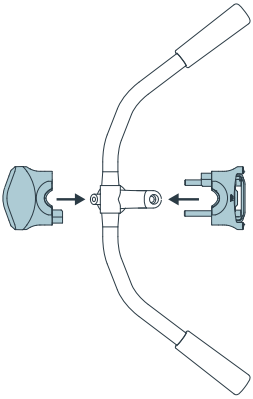

Stap 3: Vastdraaien met max 5Nm

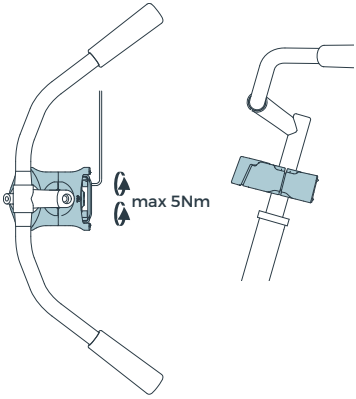

## 21-24 mm | compact

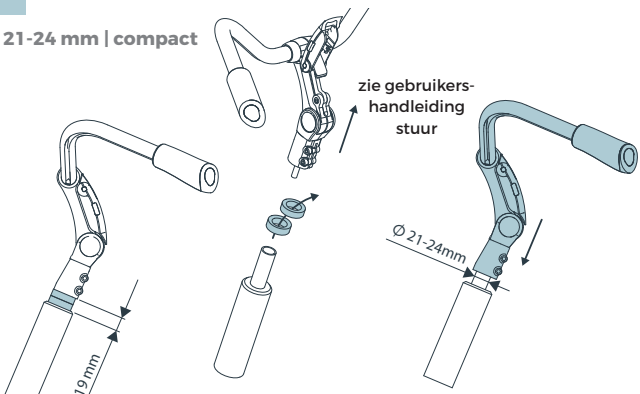


stap 2: demonteer stuur / verwijder ringen

stap 3: monteer stuur

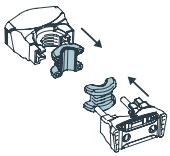

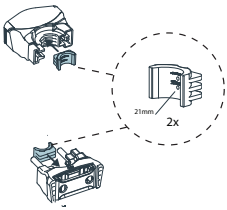


stap 4: verwijder insert

stap 5: monteer 21 mm insert

---

## 25-28 mm | compact

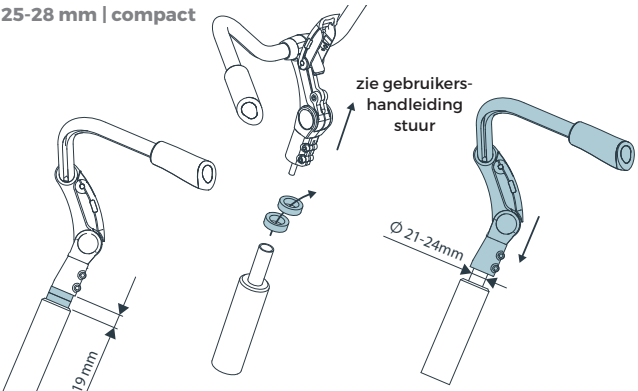


stap 2: demonteer stuur / verwijder ringen

stap 3: monteer stuur

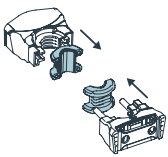

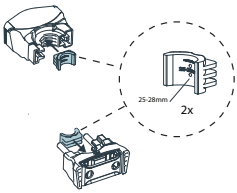


stap 4: verwijder insert

stap 5: monteer 25-28mm insert

Stap 6: Blok om de stuurstang plaatsen

Stap 7: Vastdraaien met max 5Nm

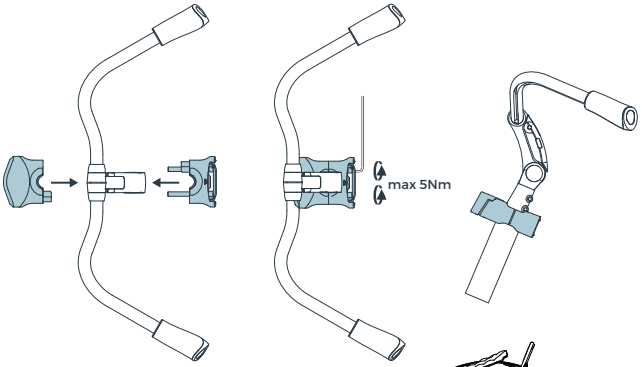


Fietsstoeltje bevestigen op het montageblok

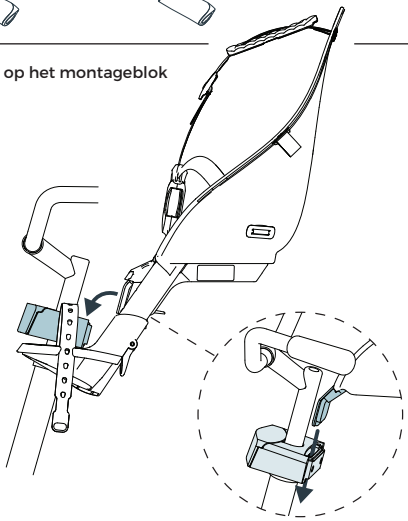

Contoleer altijd of u na montage van het fietsstoeltje het stuur van uw fiets zowel naar links als naar rechts kunt draaien. Kunt u minder dan een 45° hoek naar links of naar rechts draaien dan raden wij u aan een ander stuur te monteren.

Ook is het fietsstoeltje simpel te demonteren wanneer u het stoeltje niet gebruikt.

Stap 1: Knop indrukken

Stap 2: Hendel naar achteren bewegen

Stap 3: Stoel van het montageblok verwijderen

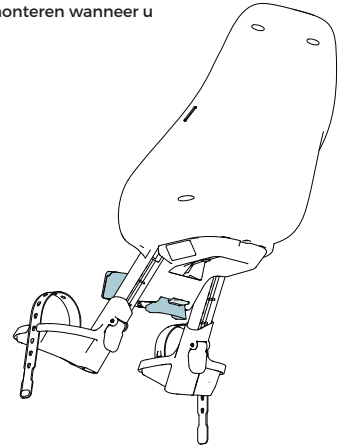

## Hoe gebruik je de Urban Iki Front seat

Neemt u de Urban Iki Front seat in gebruik; controleer dan altijd of het stoeltje goed bevestigd zit en maak een korte proefrit zonder uw kind mee te nemen. Functioneert alles goed en wordt u niet belemmerd in uw fietsen, dan bent u klaar om er met uw kind op uit te gaan. Plaats uw kind in het stoeltje en sluit de veiligheidsgordel voldoende strak, maar zonder te knellen. Stel de voetenbakjes af op de juiste hoogte en zorg dat de voetjes op de plaats blijven door het vastzetten van de voetenriempjes. Kijk ook altijd of er geen scherpe fietsonderdelen binnen handbereik van uw kind zijn en of uw kind of de kleding die uw kind draagt niet in contact kan komen met draaiende of bewegende delen van de fiets.

Scan voor instructievideo

### Voetenbakjes verstellen

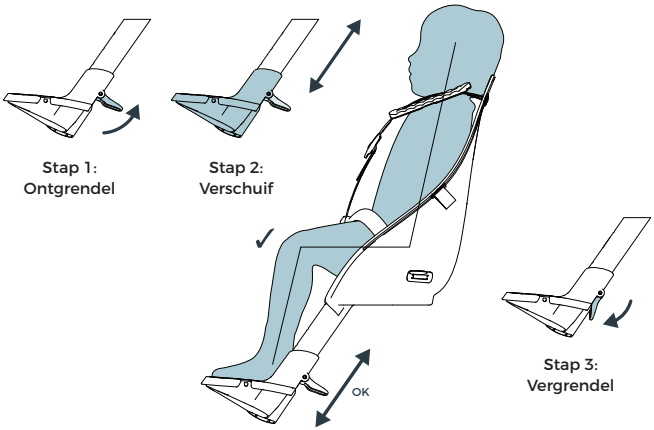


### Voetenriempjes afstellen

Stap 1: Invoeren voetriempje

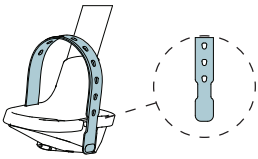

Stap 2: Afstellen

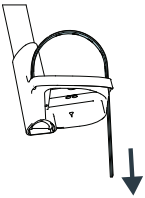

Stap 3: Losmaken

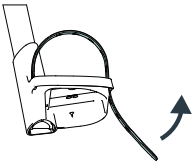

## Gordel openen en sluiten

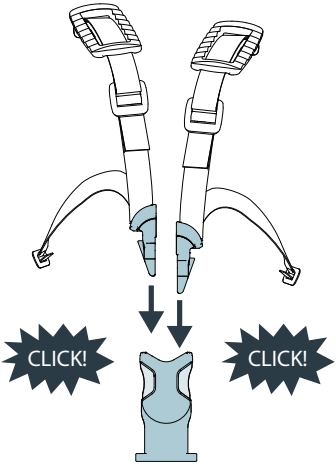


Gordel sluiten

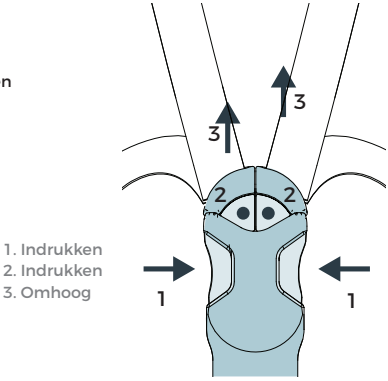


1. Indrukken
2. Indrukken
3. Omhoog

Gordel openen

## Gordelband afstellen

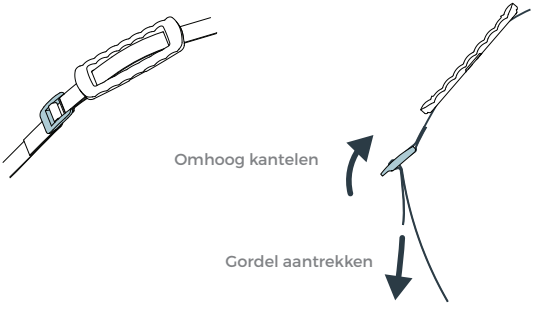


Gordelband aanhalen

## Veilig gebruik; enkele waarschuwingen:

- Neem uw kind van 9 maanden of ouder met een gewicht van 9 kg of meer pas mee als het zelfstandig rechtop kan zitten voor de duur van de geplande fietsrit. Controleer regelmatig of uw groeiende kind niet te groot of te zwaar wordt, maximaal 22 kg, voor het stoeltje dat u gebruikt.
- Kleed uw kind altijd voldoende warm en met bescherming tegen regen aan. Uw kind zit stil en koelt daarmee snel af.
- Laat uw kind nooit alleen in het fietsstoeltje zitten zonder dat u de fiets vasthoudt. Zorg dat uw fiets is uitgerust met een goede (tweebenige) standaard.
- Controleer of het fietsstoeltje niet te warm is geworden door de zon bij mooi weer voordat u uw kindje in het stoeltje plaatst.
- Verander zelf nooit iets aan uw fietsstoeltje en neem contact op met de winkel waar u uw stoeltje kocht of met de klantenservice van Urban Iki bij een eventueel defect. Gebruik het fietsstoeltje niet als er een onderdeel defect is.
- Neemt u uw fiets mee op een fietsdrager op de auto; verwijder dan altijd het fietsstoeltje. Turbulentie kan het stoeltje, of de bevestiging aan de fiets, beschadigen. Gebruik van het fietsstoeltje wordt daarmee onveilig.
- Sluit de gordels van het fietsstoeltje ook als u zonder uw kind fietst; daarmee voorkomt u dat gordels ergens aan blijven haken of ergens in verstrikt raken.
- Gebruik het fietsstoeltje uitsluitend voor het vervoeren van een kind op de fiets. Tassen of andere bagage neemt u het beste mee op of aan de fiets in de positie tegenovergesteld aan uw kind. Daarmee verdeelt u het gewicht op de fiets gelijkmatig.
- Til uw fiets niet op aan het fietsstoeltje.
- Urban Iki adviseert het gebruik van een goed passende helm voor uw kind.
- Uw Urban Iki kinderfietsstoeltje is bedoeld voor het in dagelijkse omstandigheden meenemen van uw kind op de fiets. Voor fietsen op off-road en ATB parcoursen is het fietsstoeltje niet geschikt.
- Het fietsen met een kind in een kinderfietsstoeltje kan het rijgedrag van de fiets beïnvloeden, met name bij het sturen in de bochten, bij het remmen en bij het wegrijden.
- Om een kind te mogen vervoeren op de fiets met een Urban Iki fietsstoeltje moet u 16 jaar of ouder zijn. De wetgeving hiervoor kan per land verschillen.

## Onderhoud, garantie en service

Onderhoudt u uw Urban Iki fietsstoeltje goed, dan heeft u er lange tijd veel fietsplezier van. Het af en toe reinigen van het fietsstoeltje met een doek, lauwwarm water en een mild schoonmaakmiddel is al voldoende.

Urban Iki producten zijn ontwikkeld en vervaardigd op basis van de hoogste kwaliteitseisen. De Urban Iki Front seat wordt getoetst aan de hoogst geldende Europese norm EN 14344. Een certificaat van het toonaangevende instituut TUV is toegekend als het bewijs van het voldoen aan deze norm.

Op uw Urban Iki Front seat geven wij twee jaar garantie. Deze garantieperiode start op de datum van aankoop zoals vermeld op de aankoop bon. Bewaar deze aankoop bon altijd om aanspraak te kunnen maken op deze garantie.
De garantie is uitgesloten in de volgende gevallen:

De garantie is uitgesloten in de volgende gevallen:

- Bij gebruik van het product anders dan voorzien in de gebruikershandleiding.
- Het product niet met de originele aankoop bon wordt aangeboden binnen de geldende garantietermijn.
- Reparaties aan het Urban Iki fietsstoeltje werden uitgevoerd door derden.
- Het defect het gevolg is van verkeerd, onzorgvuldig gebruik of onderhoud, door verwaarlozing of door ongeval.
- Er sprake is van normale slijtage aan onderdelen, die men bij het dagelijkse gebruik van een product mag verwachten.

De verstrekte garantie is in overeenstemming met de Europese Richtlijn 99/44/EG dat. 25 mei 1999.

Neemt u in geval van een klacht of defect aan uw Urban Iki fietsstoeltje in elk geval direct contact op met de winkel waar u uw Urban Iki fietsstoeltje kocht of met onze klantenservice.

Urban Iki customer care service
OGK Europe B.V.
Energiestraat 13
7442 DA Nijverdal
Niederlande

www.urbaniki.com
E: info@urbaniki.com

urban iki

イキ BY OGK

For you to discover

Osaka - Amsterdam

2018 - version 1